KONEISTON KÄYTTÖ

Voit aktivoida koneiston jollakin seuraavista tavoista:

- **Seinäohjain.** Paina painiketta ja pidä painettuna, kunnes ovi alkaa liikkua.
- **Avainkytkin** tai avaimeton käyttö (jos olet asentanut jommankumman näistä lisävarusteista).
- **Kauko-ohjain.** Paina nappia ja pidä painettuna, kunnes ovi alkaa liikkua.

Oven avaaminen käsin:

Oven tulee olla täysin kiinni, jos mahdollista. Heikkojen tai murtuneiden jousien vuoksi ovi voi mennä nopeasti kiinni. Tämä voi aiheuttaa vakavia henkilö- tai omaisuusvahinkoja.

Ovi voidaan avata käsin vetämällä vapautinkahvasta alas- ja taaksepäin (koneiston suuntaan). Vedä vapautinkahvaa suoraan alaspäin kytkeäksesi oven uudelleen koneistoon.

Älä käytä käsivapautinkahvaa oven avaamiseen tai sulkemiseen.

Kun koneistoa käytetään kauko-ohjaimella tai valaistulla seinäpainikkeella,...

1. ovi sulkeutuu, jos se on auki, ja aukeaa, jos se on kiinni.
2. ovi pysähtyy, kun se on sulkeutumassa.
3. ovi pysähtyy, kun se on aukeamassa (ja jättää riittävästi tilaa pienille kotieläimille tai ilmanvaihtoa varten).
4. ovi liikkuu vastakkaiseen suuntaan, jos se on pysäytetty avaamisen tai sulkemisen aikana.
5. ovi avautuu, jos se osuu esteeseen sulkemisen aikana.
6. ovi kääntyy ja pysähtyy, jos se osuu esteeseen aukeamisen aikana.
7. Lisävarusteena toimitettava Protector System perustuu näkymättömään säteeseen. Jos säde katkeaa esteen vuoksi oven ollessa sulkeutumassa, ovi avautuu uudelleen. Kun ovi on auki, järjestelmä estää sitä sulkeutumasta. JÄRJESTELMÄÄ SUOSITELLAAN EHDOTTOMASTI AUTOTALLIN OMISTAJILLE, JOILLA ON PIENIÄ LAPSIA.

Anna koneiston jäähtyä aina 15 minuuttia, kun sitä on käytetty viisi kertaa aivan peräkkäin.

Koneiston valo syttyy automaattisesti: 1. kun koneisto liitetään ensimmäisen kerran verkkovirtaan; 2. sähkökatkon jälkeen; 3. Koneistoa käytettäessä.

Valo sammuu automaattisesti n. 2 1/2 minuutin kuluttua. Hehkulamppu ei saa olla voimakkaampi kuin 24V / 21W.

AUTOTALLIN OVEN TAKUU

Chamberlain GmbH takaa tämän tuotteen ensimmäiselle ostajalle, että tuote on vapaa teko- ja/tai materiaalivirheista 24 kk (2 vuoden) ostopäivästä lähtien. Moottorin taataan olevan vapaa teko- ja materiaalivirheistä: LM1000A, 60 kuukauden (5 vuoden); LM800A, 48 kuukauden (4 vuoden); LM600A, 36 kuukauden (3 vuoden) aikana ostopäivästä. Vastaanottaessaan tämän tuotteen, ensimmäinen vähittäisostaja on velvoitettu tarkistamaan tämän tuotteen näkyvien vikojen kannalta.

Ehdot: Tämä takuu on ainoa ostajalle saatavissa oleva oikeuskeino mistään vahingoista, jotka liittyvät tai aiheutuvat viallisesta osasta ja/tai tuotteesta. Takuu on ehdottomasti rajoitettu tämän tuotteen viallisiksi havaittujen osien vaihtamiseen uusiin tai korjaukseen.

Tämä takuu ei kata ei valmistusviasta johtuvaa vahinkoa, joka on aiheutunut kohtuuttomasta käytöstä, mukaan luettuna käyttö, joka ei ole ollut täysin Chamberlain asennus-, käyttö- ja huolto-ohjeiden mukaista; tai mistä tahansa tuotteen sovelluksista tai muutoksista, eikä yksikön osiinpurkamisesta tai uudelleenasentamisesta johtuneista työkustannuksista tai paristojen vaihtoa.

Takuu ei kata vahinkoa, joka ei johdu vioista, vaan kohtuuttomasta käytöstä (mukaan luettuna käyttö, joka ei ole ollut täysin Chamberlain asennus-, käyttö ja hoito-ohjeiden mukainen; tarpeellisen huollon laiminlyönti tai jos tuotteeseen on tehty muutoksia), työkustannuksia, jotka johtuvat hajottamisesta tai korjatun tai vaihdettavan yksikön asentamisesta. Vialliset osat korjataan tai vaihdetaan uusiin tehtaalla uudistettuihin osiin Chamberlain harkinnan mukaisesti.

Jos tuote näyttää olevan viallinen takuun aikana, ota yhteys alkuperäiseen ostoliikkeeseen.

Tämä takuu ei vaikuta ostajan laillisiin vallitseviin oikeuksiin maan lakia sovellettaessa, ei myöskään ostajan oikeuksiin jälleenmyyjään nähden heidän välisessä myynti/ostosopimuksessa. Ellei ole olemassa sovellettavaa kansallista tai EY-lainsäädäntöä, tämä takuu on ostajan ainoa yksinomainen oikeuskeino, eivätkä Chamberlain tai sen kanssa yhteistyössä olevat yhtiöt tai edustajat, ole vastuuvelvollisia mistään tämän tuotteen yhteydessä annetuista suorista tai epäsuorista takuista ja satunnaisista tai seurannaisvahingoista.

Kukaan edustaja tai muu henkilö ei ole Chamberlain valtuuttama omaksumaan mitään muuta vastuuta tämän tuotteen myynnin yhteydessä.

TEKNISET TIEDOT

Tulojännite	230-240 VAC, 50Hz
Suurin vetovoima	600N (LM600A), 800N (LM800A), 1000N (LM1000A)
Power	6Nm (LM600A), 8Nm (LM800A), 10Nm (LM1000A)
Teho	130W (LM600A), 165W (LM800A), 190W (LM1000A)
Normaali vääntömomentti	5,0W (LM600A), 6,0W (LM800A), 6,5W (LM1000A)
Moottori	
Moottorityyppi	Kestovoideltu DC-vaihteistomoottori
Käyttömekanismi	
Käyttö	Ketju kaksiosaisella teräskiskoilla olevalla virroittimella.
Oven liikkeen pituus	Säädettävissä 2,3m saakka
Nopeus	127–178 mm sekunnissa
Valaistus	Päällä, kun koneisto aktivoidaan, sammuu 2,5 minuutin kuluttua koneiston pysähtymisestä
Ovenvarsi	Säädettävä ovivarsi. Vetoköysi virroittimen vapauttamiseksi.
Turvallisuus	
Henkilökohtainen	Painikkeen painallus ja automaattinen pysäytys **alas-liikkeen aikana**. Painikkeen painallus ja automaattinen pysäytys **alas-liikkeen aikana**.
Elektroninen	Automaattinen voiman oppiminen
Sähköinen	Muuntajan ylikuormitussuoja ja seinäohjaimen pienjännitejohdotus.
Raja-arvojen säätö	Kierrosluvun ja oven aseman optinen tunnistus.
Raja-arvojen säätö	Elektroninen, puoli- ja täysautomaattinen.
Käynnistysvirtapiiri	Seinäohjaimen pienjännitepiiri.
Mitat	
Pituus (kaikkiaan)	3,2m
Vaadittava etäisyys katosta	30mm
Riippuva paino	14,5 kg
Vastaanotin	
Muistirekistereitä	16 (LM600A), 32 (LM800A) & 64 (LM1000A)
Käyttötaajuus	433,92MHz

HUOMAUTUS: *Chamberlain suosittelee ehdottomasti "The Protector System" -valokennon asentamista kaikkiin autotallin ovikoneistoihin!*

Vaatimustenmukaisuusvakuutus

CE

Allekirjoittaneet vakuuttavat, että kuvattu laite ja kaikki lisävarusteet täyttävät jäljempänä mainitut direktiivit ja standardit.

Malli #: LM600A, LM800A, LM1000A

✓ 89/336/EEC
✓ 73/23/EEC
✓ 1999/5/EC

EN55014-1 (2000), EN55014-2 (1997), EN61000-3-2 (2000), EN61000-3-3 (1995), EN 301 489-3 (V1.3.1), EN 300 220-3 (V1.1.1), EN60335-1 (1994), ja EN60335-2-95 (2000)

Valmistajan ilmoitus

Mikäli sähkökäyttöinen ovikoneisto asennetaan ja huolletaan autotallin oven yhteydessä kaikkien valmistajan ohjeiden mukaisesti, se on standardien EN12453, EN13241-1 ja konedirektiivin 89/392/ETY määräysten mukainen.

B. P. Kelkhoff
Manager, Regulatory Affairs
Chamberlain GmbH
D-66793 Saarwellingen
Mai, 2005

©2006, Chamberlain GmbH

CHAMBERLAIN™

LiftMaster™ PROFESSIONAL

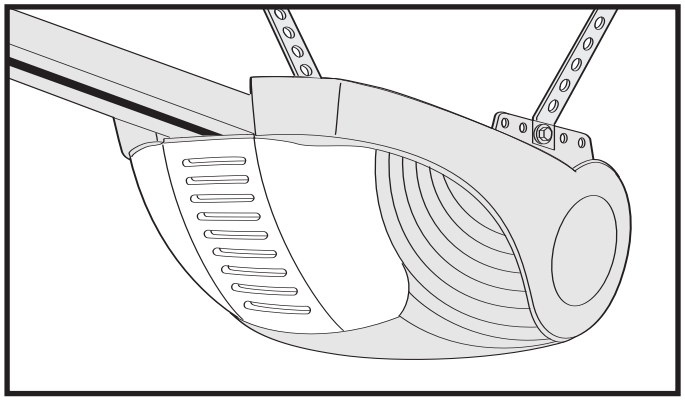

I	Istruzioni	– Apriporta per garage Modello LiftMaster 1000A, 800A, 600A
N	Instruksjonene	– Garasjeportåpner, Modell LiftMaster 1000A, 800A, 600A
NL	Instrukties	– Model LiftMaster 1000A, 800A, 600A Garagedeuropener
P	Instruções	– Operador automático de porta, Modelo LiftMaster 1000A, 800A, 600A
S	Instruktioner	– Garagedörröppnare Modell LiftMaster 1000A, 800A, 600A
SF	Ohjeet	– Autotallin oven avaaja, Malli LiftMaster 1000A, 800A, 600A

deltadoors
T 0341 - 42 72 00
www.deltadoors.nl

TÜV Rheinland geprüfte Sicherheit

CE
AT/BA/BE/BG/CH/CY/CZ/DE/DK/ES/FR/GB/GR/HR/HU/IE/IS/IT/LU/MT/NL/NO/PL/PT/RO/RU/SE/SI/SK/TR/YU

INT Int. Service (+49) 6838/907 172
D für Service 06838/907 172
GB for service (+44) 0845 602 4285
F pour service 03 87 95 39 28
NL voor service 020 684 7978

BEGIN MET HET LEZEN VAN DEZE BELANGRIJKE VEILIGHEIDSREGELS

Het niet navolgen van de volgende veiligheidsregels kan resulteren in ernstige persoonlijke of materiele schade.

- **Lees deze instructies zorgvuldig.**
- **De garagedeuropener is ontworpen en getest voor een goede, veilige werking, mits deze strikt geïnstalleerd en bediend wordt conform de instructies in deze handleiding.**

Deze veiligheidssymbolen betekenen WAARSCHUWING - een instructie voor persoonlijke veiligheid of ter voorkoming van schade. Lees deze instructies zorgvuldig.

WAARSCHUWING: Als uw garage geen dienstingang heeft, moet Model 1702EML Outside Quick Release worden geïnstalleerd. Dit accessoire maakt het mogelijk de garagedeur met de hand van buiten te openen in het geval van een stroomstoring.

Houd de garagedeur in evenwicht. Zorg ervoor dat de garagedeuropener geen aanlopende of klemmende garagedeuren compenseert. Klemmende of aanlopende deuren moeten gerepareerd worden. Garagedeuren, drangers, kabels, kabelwielen, bevestigingsbeugels en het bevestigingsmateriaal staan onder extreme spanning en kunnen ernstig persoonlijk letsel veroorzaken. ***Probeer niet om ze los te draaien, te verplaatsen of bij te stellen.*** Bel een garagedeur monteur.

Draag geen ringen, horloges of los zittende kleding tijdens het installeren van of onderhoud aan een garagedeuropener.

Om ernstig persoonlijk letsel door verstrikking te voorkomen, ***dienen alle touwen die vastzitten aan de garagedeur verwijderd te worden*** voordat men begint met het installeren van de deuropener.

Installatie en bedrading moeten overeenkomstig de bij u geldende regels worden uitgevoerd. ***Sluit de stroomkabel alleen aan op een correct geaarde netaansluiting.***

Lichtgewicht deuren van fiberglas, aluminium of staal moeten flink verstevigd worden om schade aan de deur te voorkomen. (zie pagina 8.) De beste oplossing is om bij uw garagedeurfabrikant te informeren naar een verstevigingsset voor opener-installatie.

De veiligheids-open-systeem test is erg belangrijk. Uw garagedeur ***MOET*** weer openen bij contact met een voorwerp van 40mm dat zich op de vloer bevindt. Verzuimen de opener correct in te stellen kan resulteren in ernstig letsel door een sluitende garagedeur. ***Herhaal deze test eenmaal per maand en stel zonodig het systeem bij.***

Het systeem moet niet geïnstalleerd worden in een vochtige of natte ruimte.

De deur moet tijdens het functioneren niet uitsteken over de openbare weg.

Het beveiligingssysteem moet geïnstalleerd zijn wanneer de kracht bij de rand van de sluitende deur groter is dan 400 N (40 kg). Een te hoge kracht beïnvloedt de juiste werking van het veiligheidsomkeersysteem of beschadigt de garagedeur.

Bevestig het let op-etiket naast de aan de wand gemonteerde bedieningsknop voor de garagedeur als herinnering aan veilige bedieningsprocedures.

Open alle aanwezige garagedeursloten om schade aan de garagedeur te voorkomen.

Monteer de verlichte deurbedieningsknop (of andere drukknoppen) ***op een locatie waar de garagedeur zichtbaar is, op een hoogte van minimaal 1,5 m en buiten bereik van kinderen. Sta kinderen het bedienen van de drukknop(pen) of afstandsbediening(en) niet toe.*** Ernstig persoonlijk letsel kan het gevolg zijn van het misbruik van de opener.

Activeer de opener alleen wanneer u de deur vol in het zicht heeft, vrij van obstakels is en de opener juist is ingesteld. Niemand mag de garage in- of uitgaan wanneer de deur in beweging is. Sta kinderen niet toe om bij de deur te spelen.

Gebruik de handmatige ontkoppeling ***alleen*** om de trolley vrij te maken en, indien mogelijk, **alleen** als de deur gesloten is. ***Gebruik het rode handvat niet om de deur te openen of te sluiten.***

Maak de stroomtoevoer van de garagedeuropener los voordat u reparaties uit gaat voeren of de afscherming verwijdert.

Dit product is voorzien van een speciaal ontworpen voedingkabel die, in geval van beschadiging, moet worden vervangen door een voedingskabel van hetzelfde type; een dergelijke voedingskabel is verkrijgbaar bij een specialist en kan door hem worden geïnstalleerd.

TEM ALGUM PROBLEMA?

1. O automatismo não funciona nem com a botoneira, nem com o telecomando por rádio:

- O automatismo tem corrente? Ligue uma lâmpada à tomada. Se ela não funcionar, deve verificar a caixa de fusíveis ou o disjuntor.
- Todos os fechos do portão da garagem estão desbloqueados? Leia as indicações de aviso na página 1 do manual de montagem.
- Existe acumulação de gelo ou neve por baixo do portão? O portão pode ter ficado colado ao chão com o gelo. Elimine a obstrução.
- A mola do portão da garagem pode estar partida. Mande substituir a mola.

2. O automatismo funciona com o telecomando por rádio, mas não com a botoneira:

- A lâmpada da botoneira acende? Se não for o caso, retire o fio da campainha dos terminais do automatismo. Ligue os terminais vermelho e branco em curto-circuito, unindo ambos os terminais com a ponta do fio. Se o automatismo funcionar, verifique se existe algum defeito na ligação do fio da botoneira, se houve algum curto-circuito nos terminais ou se existe algum fio partido.
- Todas as uniões de fios estão em ordem? Veja novamente a página 8.

3. O automatismo funciona com a botoneira, mas não com o telecomando por rádio:

- Se necessário, substitua a pilha.
- Se dispuser de dois ou mais telecomandos por rádio e só um funcionar, repita os passos 22 e 24: "Programação do automatismo e do telecomando por rádio", "Programação do sistema de acesso sem chave".
- O botão de parede pisca? Então a função de bloqueio do automatismo está activada. Se dispuser de uma botoneira multifunções, mantenha premido o botão de bloqueio durante dois segundos, depois o botão de parede deixa de piscar.

4. O alcance der telecomando por rádio é insuficiente:

- Foi colocada uma pilha?
- Posicione o emissor do telecomando por rádio noutro lugar dentro do seu veículo.
- Os portões de metal, o isolamento térmico provido de barreira anti-vapor metálica ou o revestimento metálico do edifício da garagem poderá reduzir a alcance de activação do telecomando por rádio.

5. O portão inverte o movimento sem qualquer razão aparente e a iluminação do automatismo não pisca:

- Existe alguma coisa a obstruir o portão? Puxe o punho de desbloqueio. Accione manualmente o portão. Se o portão estiver desequilibrado ou perro, chame um técnico especializado.
- Retire o gelo ou a neve do chão da garagem, onde o portão costuma normalmente bater.
- Repita os passos 26 e 27: "Ajuste dos interruptores de fim-de-curso"/"Ajuste da força".

Repita a verificação da inversão de segurança, quando tiver concluído o ajuste.

6. Se o portão inverter o movimento sem qualquer razão aparente e a iluminação do automatismo piscar durante 5 segundos após a inversão:

Verifique o Prote or System™ (barreira fotoeléctrica) (se o tiver instalado como acessório). Se o LED piscar, corrija o alinhamento.

7. O ruído emitido pelo automatismo incomoda os habitantes do edifício:

Se o ruído emitido pelo automatismo constituir um problema para os habitantes do edifício, recomenda-se a instalação de um conjunto amortecedor de vibrações 41A3263. Este conjunto foi desenvolvido para eliminar o efeito de ressonância e é fácil de montar.

8. O portão da garagem abre e fecha sozinho:

Certifique-se de que o botão do elemento do telecomando por rádio não ficou preso.

9. O portão pára, mas não se fecha por completo:

Repita o passo 26: "Ajuste dos interruptores de fim-de-curso". Após cada ajuste do comprimento do portão, da força de fecho ou do interruptor de fim-de-curso para a posição de portão "FECHADO", será necessário testar novamente a inversão de segurança.

10. O portão abre-se, mas não se fecha:

- Verifique o Protector System™ (barreira fotoeléctrica) (se o tiver instalado como acessório). Se o LED piscar, corrija o alinhamento.
- Se a iluminação do automatismo não piscar e se tratar de uma instalação nova, repita os passos 26 e 27: "Ajuste dos interruptores de fim-de-curso"/"Ajuste da força".

Repita a verificação da inversão de segurança, quando tiver concluído o ajuste.

11. A iluminação do automatismo não acende:

Substitua a lâmpada incandescente (máx. 24V/21W). Substitua as lâmpadas fundidas por lâmpadas incandescentes adequadas para serviço contínuo.

12. O automatismo chia:

É possível que o portão não esteja equilibrado ou que as molas se tenham partido. Feche o portão e utilize o cabo de desbloqueio manual e o puxador para desmontar o carro deslizante. Abra e feche manualmente o portão. Um portão bem equilibrado pára em qualquer ponto do percurso do portão, uma vez que se encontra completamente suportado pelas molas. Se não for este o caso, mande chamar um técnico especializado para resolver o problema.

TEM ALGUM PROBLEMA?

13. O motor zumbe um bocado, mas depois não funciona:

- As molas dos portões da garagem estão provavelmente partidas. VER EM CIMA.
- Se o problema surgir automaticamente aquando da primeira colocação em funcionamento, significa que o portão está bloqueado. Desbloqueie o fecho do portão.

Repita o teste da função da inversão de segurança, quando tiver concluído o ajuste.

14. O automatismo não funciona devido a uma falha de corrente:

- Puxe para baixo a corda e o puxador de abertura manual do trinco, a fim de desengatar o carrinho. A porta poderá ser aberta e fechada à mão. Assim que a energia eléctrica estiver reposta, ponha novamente o puxador de abertura manual do trinco na posição em que estava. Da próxima vez que o operador automático (automatismo) for activado o carrinho voltará a engatar.
- O desbloqueio rápido exterior, disponível como acessório, desbloqueia o carro deslizante a partir do exterior da garagem, em caso de falha de corrente.

15. Ajuste manual dos interruptores de fim-de-curso:

1. Mantenha premido o botão preto, até que o LED amarelo comece a piscar lentamente e depois solte-o.
2. Ajustar com o botão de pressão. Com o botão preto movimenta o portão para CIMA, com o cor-de-laranja para BAIXO.

Certifique-se de que o portão abre o suficiente para o seu veículo passar.

3. Carregue no telecomando por rádio ou na botoneira. Desta forma é ajustado o interruptor de fim-de-curso para a posição de portão "ABERTO". **O portão começa então a fechar-se. Carregue imediatamente no botão de pressão cor-de-laranja ou preto.** O portão pára.

   Ajuste a posição de portão "FECHADO" desejada com a ajuda dos botões de pressão cor-de-laranja e preto. Certifique-se de que o portão encaixa correctamente na calha sem exercer demasiada força (a calha não pode ficar dobrada para cima, a corrente não pode ficar pendente abaixo da calha). Carregue no telecomando por rádio ou na botoneira. Desta forma é ajustado o interruptor de fim-de-curso para a posição de portão "FECHADO". O portão começa a abrir-se.

NOTA: *Se não for premido, nem o botão de pressão preto nem o cor-de-laranja, antes de o portão chegar ao chão, o automatismo do portão da garagem tenta um ajuste automático dos interruptores de fim-de-curso, desloca o portão do chão para trás e pára na posição de portão "ABERTO" definida. Se a luz de serviço não piscar dez vezes, significa que os interruptores de fim-de-curso foram correctamente ajustados, não precisando de ser ajustados manualmente; a posição de portão "FECHADO" é ajustada no chão. Contudo, a força TEM de ser programada –* ***independentemente do facto de os interruptores de fim-de-curso terem sido ajustados automaticamente ou manualmente – para concluir correctamente o ajuste dos interruptores de fim-de-curso (ver secção 27, Ajuste da força).***

4. Abra e feche duas a três vezes o portão com o telecomando por rádio ou a botoneira.
   - Se o portão não parar ou voltar para trás para a posição de portão "ABERTO" desejada, repita mais uma vez o *ajuste manual dos interruptores de fim-de-curso antes* de o portão parar na posição "FECHADO".
   - Se o portão parar nas posições "ABERTO" e "FECHADO" desejadas, avance para a secção "Teste do sistema de inversão de segurança automático".

INHOUD PAGINA

VEILIGHEIDSVOORSCHRIFTEN 1
DEURTYPEN 2
BENODIGD GEREEDSCHAP 2
GELEVERD BEVESTIGINGSMATERIAAL 3
VOORDAT U BEGINT 3
VOLTOOIDE INSTALLATIE 3
MONTAGE 4-5
INSTALLATIE 6-7
ELEKTRISCHE SPANNING AANSLUITEN 8-9
DE CODE PROGRAMMEREN 10-11
AFSTELLING 12

INHOUD PAGINA

INSTALLEER HET PROTECTOR SYSTEM™ (OPTIONEEL) 13
SPECIALE FUNCTIES 13
ACCESSOIRES 13
RESERVEONDERDELEN 14-15
ONDERHOUD VAN UW OPENER 15
CONTROLE VAN UW OPENER 15
HAVING A PROBLEM? 16
BEDIENING VAN UW OPENER 17
TECHNISCHE GEGEVENS 17

1 DEURTYPEN

A. Kanteldeur met alleen een horizontale geleiderail.

B. Kanteldeur met verticale en horizontale geleiderail – speciale deurarm **(E, The Chamberlain Arm™)** en het beveiligingssysteem (29 (9)) noodzakelijk. Raadpleeg uw leverancier.

C. Sektionale deur – zie **20B** – koppel de deurarm. Het beveiligingssysteem (29 (9)) noodzakelijk voor deuren met een lengte hoger dan 2,5 m.

D. Schermdeur – speciale deurarm **(E, The Chamberlain Arm™)** en het beveiligingssysteem (29 (9)) noodzakelijk. Raadpleeg uw leverancier.

E. Speciale deurarm – The Chamberlain Arm™ voor gebruik op deurtypen B en D.

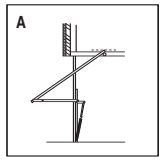

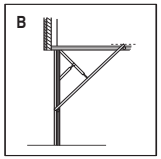

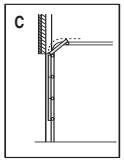

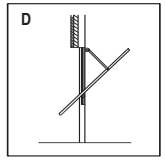

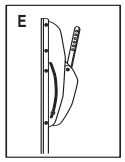

2 BENODIGD GEREEDSCHAP

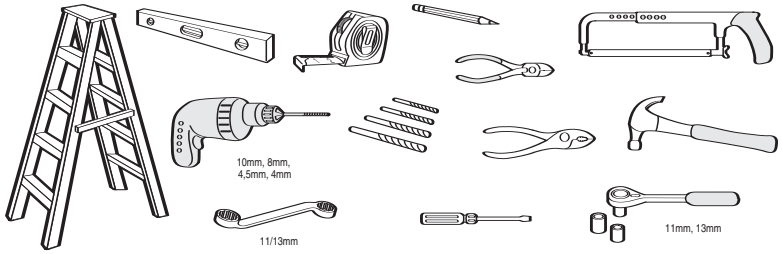

3 GELEVERD BEVESTIGINGSMATERIAAL

(1) Zeskantbout
(2) Vorkbout
(3) 8mm sledebout
(4) Houtschroeven
(5) Metaalplaatschroeven
(6) Vorkbout
(7) Touw
(8) Handvat
(9) Geïsoleerde nietjes
(10) Plug
(11) Betonplug
(12) Borgring
(13) Zeskantige moer
(14) Bevestigingsring
(15) Zeskantbout
(16) Borgmoer
(17) Metrisch tapbout
(18) Zeskantschroef
(19) Stopbout

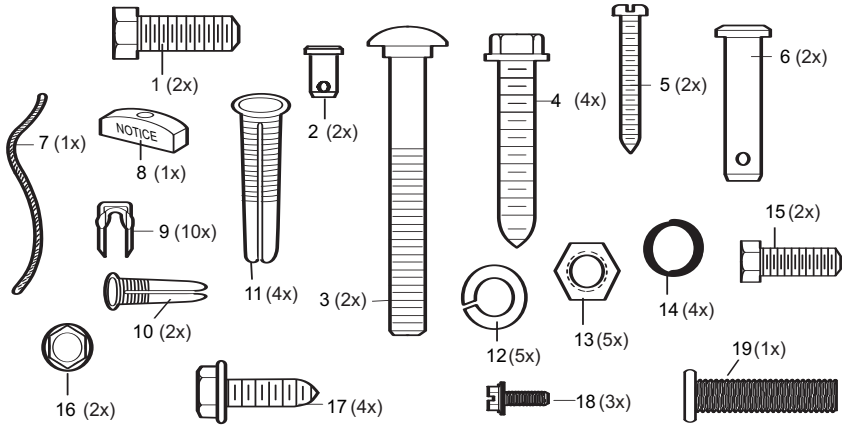

VOORDAT U BEGINT

1. Inspecteer de muur of het plafond boven de garagedeur. De kopsteun ***moet*** stevig op de constructie bevestigd worden.
2. Heeft u een afgewerkt plafond in uw garage? Zo ja, dan zijn misschien een steunbeugel en extra ijzerwaren nodig (niet bijgeleverd).
3. Afhankelijk van uw deurconstructie, is misschien een speciale deurarm vereist. Raadpleeg uw leverancier.
4. Als u behalve de garagedeur geen aparte toegangsdeur tot de garage heeft, is een Model 1702EML ontkoppelingsslot vereist.

4 VOLTOOIDE INSTALLATIE

Naarmate u vordert met de in deze handleiding beschreven montage-, installatie- en afstellingsprocedures is het misschien nuttig om deze afbeelding van een voltooide installatie bij de hand te hebben.

(1) Kophoes
(2) Spanpoeliesteun
(3) Slede
(4) Rail
(5) Ketting/Riem
(6) Hangijzer
(7) Snoer
(8) Opener
(9) Lampeglas
(10) Noodontkoppeling: koord & handgreep
(11) Gebogen gedeelte deurarm
(12) Recht gedeelte deurarm
(13) Deurbeugel en plaat
(14) Kopsteun
(15) Trolley-ontgrendelarm

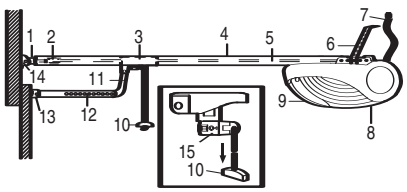

CONSERVAÇÃO DO AUTOMATISMO

Se o automatismo estiver correctamente instalado, ele proporcionar-lhe-á um elevado nível de desempenho com um mínimo de manutenção. O automatismo não requer lubrificação adicional.

Ajuste dos limitadores e da força: Estes ajustes deverão ser verificados e rectificados após a montagem. As condições climatéricas poderão requerer ligeiros acertos no automatismo do portão, devendo ser efectuados reajustes, particularmente durante o primeiro ano de operação.

Para mais informações sobre o tema *ajuste dos limitadores e da força* consulte a página 11. Siga à risca as instruções e **repita a verificação da função de inversão de segurança após cada ajuste.**

Transmissor do controlo remoto: O transmissor do controlo remoto pode ser fixado à pala do sol do veículo, por meio da mola fornecida juntamente. Se adquirir transmissores de controlo remoto extra para veículos, que se sirvam da mesma garagem, consulte a secção referente ao tema "Acessórios". Os telecomandos por rádio novos têm de ser "programados" no automatismo.

Pilha do controlo remoto: As pilhas de lítio deverão garantir carga suficiente para cerca de 5 anos de funcionamento. Substituir as pilhas quando o alcance do telecomando por rádio começar a diminuir.

Substituição das pilhas: Para substituir as pilhas, abra o compartimento das pilhas com uma chave de fendas ou um clipe. Coloque a pilha com o pólo positivo para cima. Volte a colocar a tampa e encaixe-a de ambos os lados. Não deite a pilha usada no lixo doméstico. Coloque-a no pilhómetro de um ecoponto.

MANUTENÇÃO DO AUTOMATISMO

Uma vez por mês:

- *Repita a verificação da função de inversão de segurança.* Efectue todos os ajustes necessários.
- *Accione manualmente o portão.* Se o portão estiver desequilibrado ou perro, chame um serviço de assistência técnica especializado em portões de garagem.
- *Certifique-se de que o portão abre e fecha por completo.* Se necessário, ajuste o limite e/ou a força.

Uma vez por ano:

- *Oleie os rodízios, os rolamentos e as dobradiças do portão.* O automatismo não requer lubrificação adicional. Não lubrifique as calhas do portão!
- **LUBRIFIQUE O CARRO DESLIZANTE E AS RESPECTIVAS CALHAS.**

33 PEÇAS SOBRESSALENTES

171A543
Belt 41A4371-3
Chain 41A4371-2
158A49
28A95
171A498
216A206
41C589
171A479
41B5348
26B66-2 (Schuko)
26B62-3 (UK)
26B63 (Swiss cord)
26B72 (Australia & China)
26B83 (Danish)
37D117-2
41C5392
41B4375-3
171A315
41B5351-5
171A384-8
41C5350-5 (60kg)
41C5350-8 (80kg)
41C5350-2 (100kg)
171A384
41A5696-2c (60kg)
41A5696-4c (80kg, 100kg)
41D701-2 (60kg)
41D605
(80kg, 100kg)
171A545
108D56
41A5443-5 (60kg)
41A5443-9 (80kg)
41A5443-10 (100kg)
41D188
171A320

MONTAGE

Belangrijk! Als u een overhead-deur heeft, moet u bij het monteren van de rail de instructies voor de Chamberlain™ Deurarm (The Chamberlain Arm™) accessoire gebruiken in combinatie met deze Gebruikershandleiding.

5 *Montage de rail*

Breng vet aan op de binnenranden van de railstukken (1). Plaats de railstukken op een vlakke ondergrond voor montage. Alle vier railstukken zijn onderling verwisselbaar. Schuif de railsteun (3) op het railstuk. Koppel de rails door de railsteun op het volgende railstuk te schuiven. Tik de railsamenbouw (4) op een stuk hout tot de railstukken (5) vlak aansluiten. Herhaal dit met de overige railstukken.

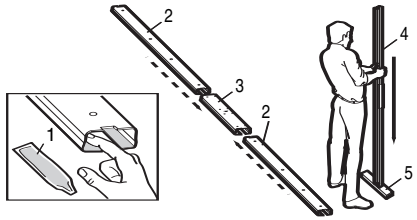

6 *Monteer de ketting/riem*

Neem de ketting/riem uit de doos en leg de ketting op de grond (voorkom dat de ketting/riem verdraait).
A. Ketting: Duw de stiften van de verbindingsschakel (3) door kettingschakel (4) en opening van de trolley (5). Plaats de sluitschalm (2) over pennen en op de sleuven. Schuif borgclip (1) over de sluitschalm en op de pengroeven tot beide pennen stevig vergrendeld zijn.
B. Riem: Haak de trolleyconnector (6) in de bevestiging (7) op de trolley (8).

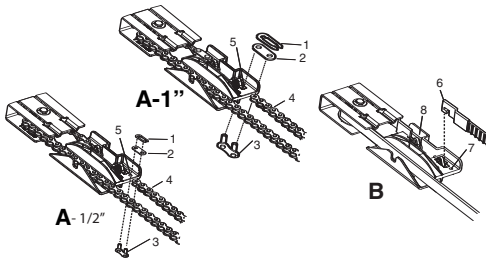

7 *Plaats de ketting in de rail en bouw de kophoes samen*

Schuif poeliesteun (1) en binnenste trolley (2) in het achterste einde (openereinde) van de complete rail (3), zorg ervoor dat de poeliesteun gemonteerd wordt met de pijl (4) in de richting van de voorzijde (kopeinde) van de rail (5) zoals afgebeeld. Duw de steun naar de voorzijde (kopeinde) van de rail (5). Plaats sledebout (6) door de steun van de kophoes (7). Draai veermoer (8) en platte ring (9) losjes op de sledebout. Plaats sledebout (6) van de kophoes-eenheid (7) in boutuitsparing van de poeliesteun (1). Schuif kophoes-eenheid (7) op de voorzijde (kopeinde) van de rail (10).

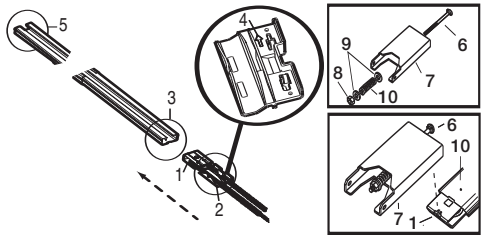

8 *Bevestig de trolley aan de rail*

Schuif de buitenste trolley (1) in de achterzijde (opener) van de raileenheid (2), waarbij het uiteinde met de trolley-ontgrendelingsarm (3) in de richting van de opener moet wijzen. Schuif de buitenste trolley in de rails tot deze aansluit op de binnenste trolley.

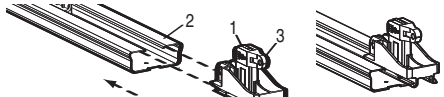

9 *Bevestig rail aan opener en monteer ketting/riem*

Terwijl ketting (4) en riem (5) uit de weg worden gehouden, wordt rail (1) in het opvulstuk (2) geschoven tot de rail vast zit. Neem de ketting/riem en plaats deze om het getande kettingwiel (3). Zorg ervoor dat de tanden van het getande kettingwiel in de ketting/riem grijpen.

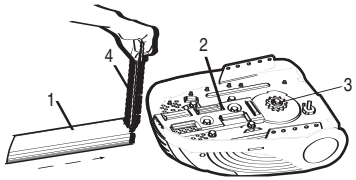

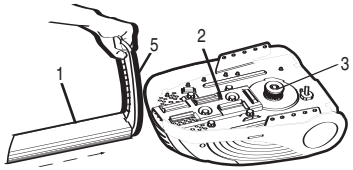

10 *Monteer de afdekking van het getande kettingwiel*

Plaats de afdekking van het getande kettingwiel (1) bovenop de opener (2) en monteer deze met schroeven (3).

11 *Bouw de kophoes samen*

Draai de veermoer op de sledebout tot deze vingervast zit. Plaats de punt van een schroevendraaier (1) in een van de sleuven van de moerring (2) en duw deze stevig tegen de kophoes. Plaats een steeksleutel (3) op het vierkante uiteinde van de veermoer (4) en draai de moer circa 1/4 slag rechtsom tot de moerring (2) vrijkomt tegen de kophoes (5). Hiermee wordt de veer op de optimale kettingspanning ingesteld. De ketting kan van het getande kettingwiel afglijden als de ketting te slap gespannen is. Als de ketting eraf glijdt, veermoer opnieuw spannen door de moer een 1/2 slag rechtsom te draaien. ***Span de ketting NIET te strak.***

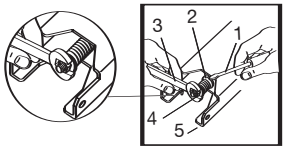

32 PEÇAS SOBRESSALENTES

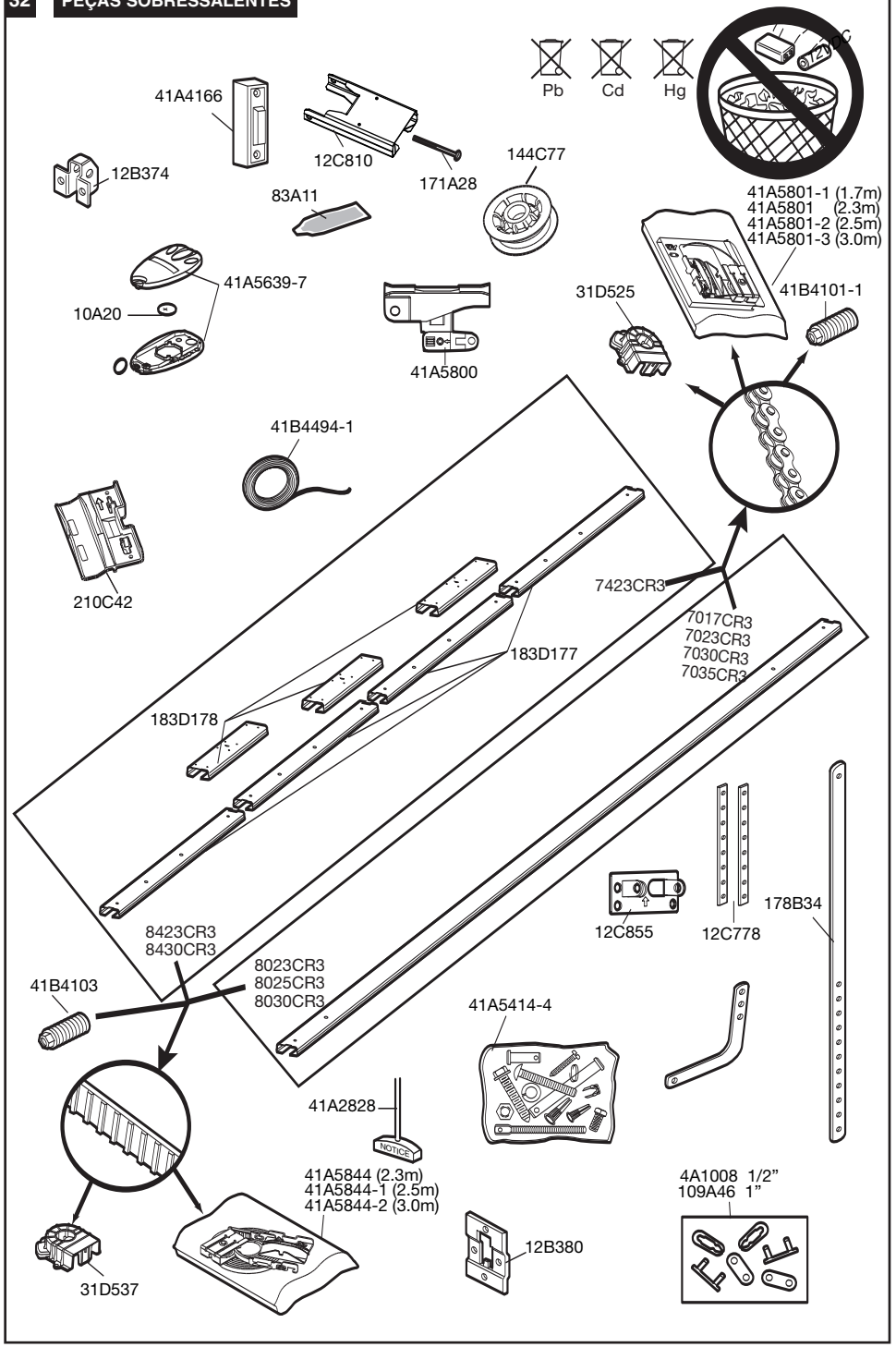

29 *Instalação do Protector*

(consultar o capítulo "Acessórios")
Monte este acessório em todas as instalações de portões com painéis envidraçados, portões de 1 folha com calha vertical e horizontal, portões com mais de 2,5m e no caso de a força de fecho medida na parte inferior do portão ser superior a 400N (40kg).

Após a instalação e ajustamento do operador automático, pode proceder-se à instalação do **Sistema de Protecção**. As instruções de montagem são fornecidas com este dispositivo.

O Sistema de Protecção proporciona uma medida de segurança adicional contra a possibilidade de as crianças pequenas poderem ser apanhadas sobre uma porta de garagem.

O sistema funciona com base num raio luminoso invisível, o qual, quando interrompido por qualquer obstrução, provoca a abertura de uma porta em movimento de fecho e impede uma porta aberta de ser fechada. *Recomenda-se vivamente aos utilizadores com crianças pequenas a instalação de um Sistema de Protecção.*

Nota: *o automatismo detecta automaticamente o Protector System, caso esteja instalado. O automatismo só fecha, se os sensores estiverem alinhados.*

30 *Características especiais*

1. Ligação para a porta no portão
Abra a cobertura da luz. Por detrás encontram-se terminais adicionais de ligação rápida. Ligue o fio da campainha aos terminais de ligação rápida 1 e 2.

2. Ligação para luz intermitente
A luz intermitente pode ser instalada em qualquer sítio. Ligue o respectivo cabo aos terminais de ligação rápida 3 e 4. O terminal 4 está ligado à terra.

3. A função automática de fecho (Timer to Close) pode ser regulada para o tempo desejado, rodando o interruptor. Se for montada a barreira fotoeléctrica Chamberlain "The Protector System", a função automática de fecho deverá ser ajustada apenas após a instalação dessa mesma barreira.

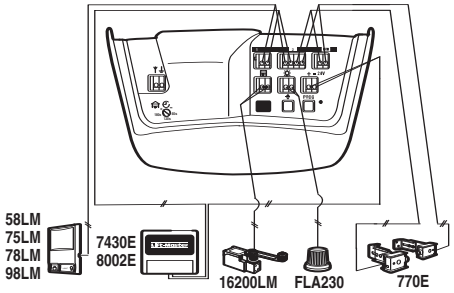

31 *Accessories*

(1)	Modelo 94330E	Controle Remoto de Simples Função
(2)	Modelo 94333E	Controle Remoto de 3 Funções
(3)	Modelo 94335E	Controlo Remoto Mini com 3 Funções
(4)	Modelo 9747E	Teclado de Acesso de Comando sem Chave e sem Fios
(5)	Modelo 78LM	Painel de Controle de Porta Multifunções
(6)	Modelo 75E	Botão de controlo luminoso da porta
(7)	Modelo 98LM	Sistema de controlo para detecção de movimento instalado na parede
(8)	Modelo 760E	Sistema de Trinco Exterior
(9)	Modelo 1702E	Sistema de Desarme Exterior Rápido
(10)	Modelo 770E	Sistema de Protecção
(11)	Modelo FLA230	Kit de Luz Intermitente
(12)	Modelo 1703E	The Chamberlain Arm™
(13)	Modelo 16200LM	Trinco porta-a-porta
(14)	Modelo MDL100LM	Kit de trinco de porta mecânico
(15)	Modelo EQL01	Punho de desarme rápido 2,5m
	Modelo EQL02	Punho de desarme rápido 4,0m
(16)	Modelo 9-13-1	Suporte de reforço do portão

INSTRUÇÕES PARA A LIGAÇÃO ELÉCTRICA DOS ACESSÓRIOS

Interruptor de chave – nos terminais de ligação do automatismo: vermelho 1 e branco 2
Protector System™ – nos terminais de ligação do automatismo: branco 3 e cinzento 4
Botoneira – nos terminais de ligação do automatismo: vermelho 1 e branco 2

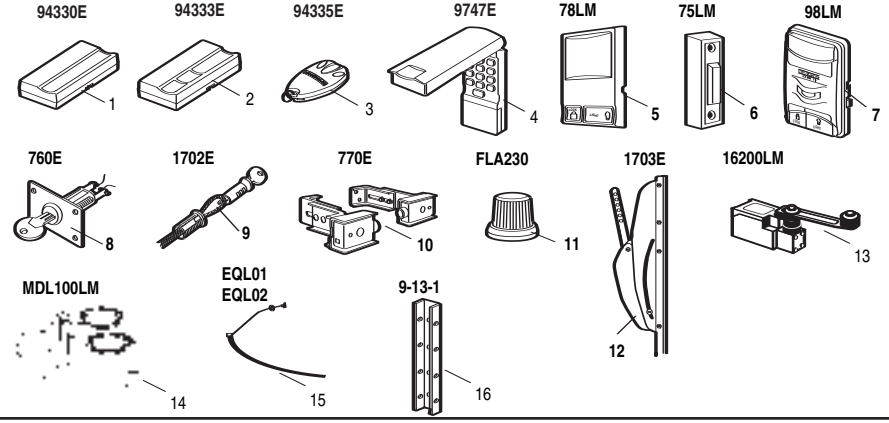

INSTALLTIE

Draag, als u boven uw hoofd werkt, een veiligheidsbril om uw ogen te beschermen.

Stel alle bestaande sloten buiten werking om schade aan de garagedeur te voorkomen.

Verwijder alle aan de garagedeur bevestigde touwen voordat u de garagedeuropener installeert, om ernstig lichamelijk letsel door verstrikt raken te voorkomen.

Wij raden aan de deuropener minstens 2,1m boven de vloer te installeren of hoger, als de ruimte dit toelaat.

12 *Plaats de kopsteun*

De kopsteun moet stevig aan de garageconstructie bevestigd worden. Versterk de muur of het plafond zonodig met een 40mm dikke plank. Het niet opvolgen van de instructies kan ondeugdelijke werking van het veiligheidssysteem tot gevolg hebben.

U kunt de kopsteun op de muur (1) boven de deur of aan het plafond (3) bevestigen. Volg de instructies die het beste aan uw specifieke vereisten voldoen. Teken, terwijl de deur gesloten is, de verticale middellijn (2) van de garagedeur af. Trek deze lijn door tot op de muur boven de deur. Open de deur tot diens hoogste openingspunt. Teken een haakse horizontale lijn (4) op de kopmuur 5 cm boven het hoogste punt zodat er ruimte is voor de bovenkant van de deur.

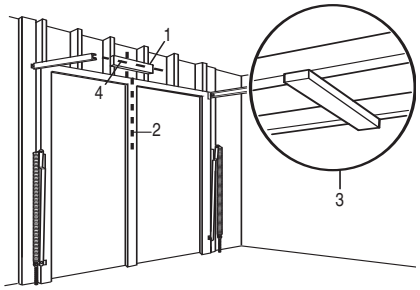

13 *Installeer de kopsteun*

OPMERKING: Gebruik de verticale middellijn en de horizontale lijn uit stap 12 voor de juiste plaatsing van de kopsteun.

A. **Wandmontage:** Plaats de kopsteun (1) in het midden van de verticale middellijn (2) waarbij de onderste rand van de kopsteun lijnt met de horizontaal lijn (4) (de pijl wijst naar het plafond). Teken alle gaten voor de kopsteun af (5). Boor gaten van 4,5mm en bevestig de kopsteun met houtschroeven (3).

B. **Plafondmontage:** Trek de verticale middellijn (2) door tot op het plafond. Plaats de kopsteun (1) op de verticale middellijn op maximaal 150mm van de wand. Zorg ervoor dat de pijl in de richting van de wand wijst. Teken alle gaten voor de steun af (5).

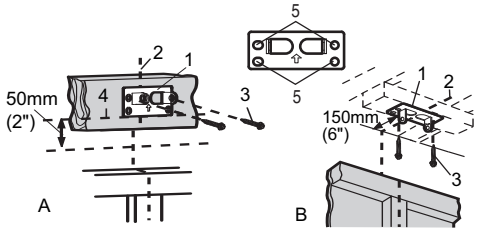

Boor gaten van 4,5mm en bevestig de kopsteun met houtschroeven (3). Voor montage aan een betonnen plafond gebruikt u de meegeleverde betonpluggen (6).

14 *Bevestig rail aan kopsteun*

Leg de opener op de garagevloer onder de kopsteun. Leg er verpakkingsmateriaal op om de ommanteling niet te beschadigen. Til de rail op tot de gaten in de kophoes uitgelijnd zijn met de gaten in de kopsteun. Aansluiten op de vorkbout (1). Bevestig de bevestigingsring (2) om de bout te vergrendelen.
N.B. *Om te voorkomen dat de rail bij een roldeur tegen de veren aankomt, kan het nodig zijn de opener op een tijdelijke ondersteuning te plaatsen.*

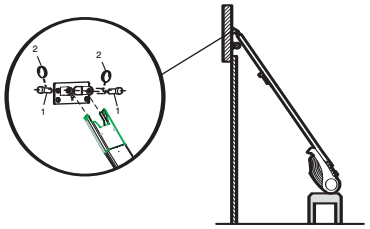

15 *Breng de opener op zijn plaats*

N.B. *Een 25mm dikke lat (1) is handig om de ideale afstand tussen de deur en de rail te bepalen (tenzij er niet genoeg bovenruimte is).*
Breng de opener omhoog en laat hem op een trapleer rusten. Open de garagedeur. Plaats een 25mm dikke lat (1) plat op de bovenkant van de deur vlakbij de middellijn, zoals afgebeeld. Laat de rail op de lat rusten. Als de opengaande deur tegen de slede aanstoot, trek dan aan de ontkoppelingshandgreep om het binnen en buitengedeelte los te koppelen. De slede kan in ontkoppelde toestand gelaten worden totdat de verbinding tussen de deurarm en de slede tot stand gebracht is.

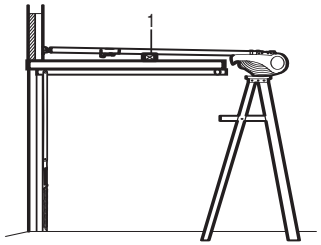

16 *Hang de opener op*

De opener moet stevig op de garageconstructie bevestigd worden.
Er zijn drie representieve installaties afgebeeld. De uwe kan echter nog anders zijn. De hangijzers (1) moeten onder een hoek bevestigd worden (Afbeelding A) om voor een stevige bevestiging te zorgen. Bevestig bij afgewerkte plafonds (Afbeelding B) een stevige metalen steun (niet bijgeleverd) (4) op de garageconstructie voordat u de opener installeert. Voor het monteren aan een betonnen plafond (Afbeelding C) de meegeleverde betonankers gebruiken.
Meet aan weerszijden van de opener de afstand van de opener tot de draagconstructie (of plafond).
Zaag beide hangijzers af op de vereiste lengte. Maak van elk hangijzer één uiteinde vlak en buig of draai dit zo dat het overeenkomt met de bevestigingshoeken.
Buig de hangijzers niet ter hoogte van de gaten.
Boor 4,5mm aanzetgaten in de draagconstructie (of plafond). Bevestig de steunen met houtschroeven (2) aan de steunen.
Til de opener omhoog en bevestig deze aan de hangijzers met bouten, veerringen en moeren (3). Controleer of de rail precies midden boven de deur zit. VERWIJDER de 25mm dikke lat. Doe de deur met de hand open en dicht. Als de deur tegen de rail stoot, moet u de kopsteun hoger bevestigen. Breng railvet aan op het onderoppervlak van de rail (5).

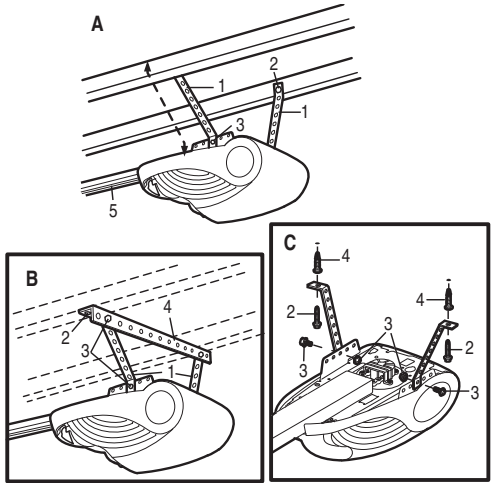

17 *Bevestig noodontgrendelingskoord en handvat*

Trek het ene eind van het koord (1) door het gat boven in de rode handgreep zodat het woord "NOTICE" in de juiste stand staat, zie afbeelding (3). Zet het vast met een overhandse knoop (2). De knoop moet minstens 25mm van het uiteinde van het koord zitten zodat hij er niet uit kan glijden.
Trek het andere eind van het koord door het gat in de ontkoppelingsarm van de slede (4). Pas de lengte van het koord zo aan dat de handgreep 1,8m boven de vloer hangt. Zet het vast met een overhandse knoop.
N.B. *Als u een stuk van het koord moet afknippen, smelt het afgeknipte eind dan met een lucifer of een aansteker om rafelen te voorkomen.*

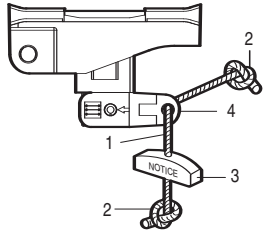

AJUSTE

26 *Ajuste dos interruptores de fim-de-curso*

Os interruptores de fim-de-curso servem para parar o portão em determinados pontos do percurso, quando este atinge a posição aberto ou fechado desejada.
Os interruptores de fim-de-curso são programados da seguinte forma:

1. Mantenha premido o botão preto (1) até que o LED amarelo (3) comece a piscar lentamente; depois solte-o.
2. Mantenha premido o botão preto (1) até que o portão atinja a posição "ABERTO" desejada. Ajuste a posição do portão com ajuda do botão preto (1) e cor-de-laranja (2). Com o botão preto movimenta o portão para CIMA, com o cor-de-laranja para BAIXO.
3. Prima o telecomando por rádio (4) programado ou o botão de pressão na botoneira do automatismo do portão fornecido junto. Desta forma é ajustado o interruptor de fim-de-curso para a posição de portão "ABERTO". O portão fecha então por completo e volta a abrir completamente para cima para a posição de portão "ABERTO". Os ajustes dos interruptores de fim-de-curso foram programados.

Certifique-se de que o portão abre o suficiente para o seu veículo passar. Se necessário, ajustar.

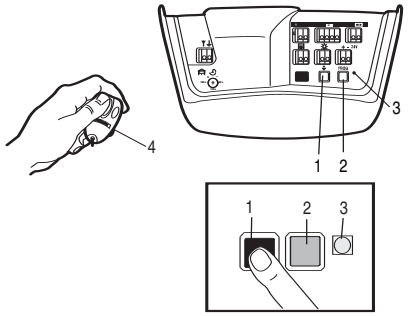

4. Quando os interruptores de fim-de-curso estiverem programados, o LED (3) deixa de piscar.

Se o portão parar ou voltar para trás antes de chegar ao chão, têm de ser repetidos impreterivelmente os passos 1-3. Se, ainda assim, os interruptores de fim-de-curso não ficarem correctamente ajustados, siga as indicações para o ajuste manual dos interruptores de fim-de-curso, na secção "Tem algum problema?", ponto 15.

27 *Ajuste da força*

A força medida no ângulo de fechamento da porta não deve exceder 400N (40kg). No caso de a força de fecho ser superior a 400N, devese instalar o sistema de protecção, ver ponto 29.
O botão de ajuste da força está localizado por baixo da cobertura da luz. Através da programação da força é ajustada a força necessária para abrir e fechar o portão.

1. Por baixo desta encontra-se um botão cor-de-laranja (2).
2. Premindo duas vezes o botão cor-de-laranja (2) acede ao modo de ajuste da força. O LED (3) pisca rapidamente.
3. Prima o telecomando por rádio (4) programado ou o botão de pressão na botoneira do automatismo do portão fornecido junto. O portão desloca-se para baixo para a posição "FECHADO". Prima novamente o telecomando por rádio (4), o portão desloca-se completamente para cima para a posição "ABERTO".

O LED (3) deixa de piscar quando a força estiver programada.

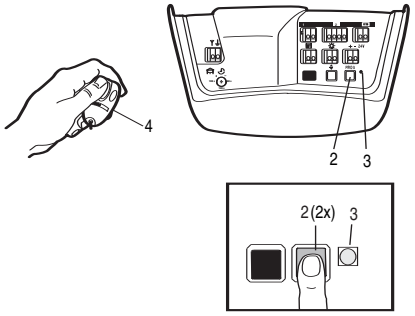

O portão tem de realizar uma vez um ciclo ascendente e descendente completo, para que a força possa ser correctamente ajustada. Se a instalação não abrir e fechar por completo o portão, verifique se o portão está devidamente equilibrado e não está perro ou preso. ***Para o ajuste correcto e definitivo dos interruptores de fim-de-curso TEM de ser programada a força.***

28 *Verificação do sistema de inversão de segurança*

A verificação sistema de inversão de segurança é muito importante. O portão da garagem tem de voltar para trás ao tocar num obstáculo de 40mm de altura deitado no chão da garagem. Se o automatismo não estiver correctamente ajustado, o portão pode causar ferimentos graves ao fechar. O teste de inversão e os eventuais ajustes daí resultantes devem ser realizados uma vez por mês.
Modo de procedimento: Coloque um obstáculo (1) com 40mm de altura (1) deitado no chão por baixo do portão da garagem. Desloque o portão para baixo. O portão tem de voltar para trás ao tocar no obstáculo. Se o portão parar no obstáculo, será necessário retirá-lo e depois repetir o passo 26 "*Ajuste dos interruptores de fim-de-curso*". **Repita o teste.**
Se o portão inverter o seu movimento, ao tocar no obstáculo de 40mm, remova esse obstáculo e accione o automatismo de modo a executar um ciclo completo de abertura e fecho. O portão não pode inverter o seu movimento na posição "Fechado". Se tal acontecer, repita os passos 26 e 27 *"Ajuste dos interruptores de fim-de-curso"/"Ajuste da força"*. A função de inversão de segurança automática tem de ser novamente testada.
Ao colocar um peso de 20kg no centro do portão, este só poderá movimentar-se, no máximo, 500mm para cima.

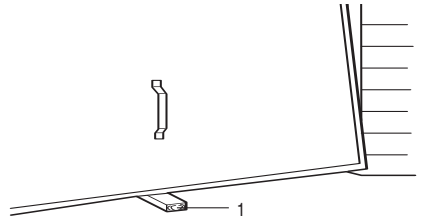

24 *Programação do sistema de acesso sem chave*

O automatismo só deve ser accionado se conseguir ver todo o portão, se estiver livre de obstáculos e se estiver ajustado adequadamente. Enquanto o portão estiver em movimento, ninguém pode entrar ou sair da garagem. Não permita a utilização dos botões de pressão ou dos telecomandos por parte de crianças. Não permita que as crianças brinquem junto ao portão.

NOTA: *O seu novo sistema de acesso sem chave tem de ser programado para poder accionar o automatismo do seu portão da garagem.*

Programação do receptor para códigos adicionais do telecomando por rádio com a ajuda do botão de programação cor-de-laranja:

1. Carregue no botão de programação cor-de-laranja (1) no automatismo e solte-o. A indicação de programação permanece acesa durante 30 segundos sem interrupção.
2. No espaço de 30 segundos, digite um número de identificação pessoal (PIN) de quatro dígitos à escolha através do teclado (2); mantenha premido o botão ENTER.
3. Solte o botão de pressão logo que a iluminação do automatismo começar a piscar (3). O código está programado. Se a lâmpada não estiver instalada, ouvem-se dois cliques.

NOTA: *Este processo requer duas pessoas, se o acesso sem chave já estiver instalado no exterior da garagem.*

Programação com a botoneira multifunções:

1. Digite um número de identificação pessoal (PIN) de quatro dígitos à escolha através do teclado e mantenha premido o botão ENTER.
2. Mantenha premido o botão ENTER e LIGHT em simultâneo na botoneira multifunções.
3. Continue a manter premidos os botões ENTER e LIGHT e prima ao mesmo tempo o botão de pressão grande na botoneira multifunções (estão premidos os três botões).
4. Solte todos os botões, logo que a iluminação do automatismo começar a piscar. O código está programado. Se a lâmpada não estiver instalada, ouvem-se dois cliques.

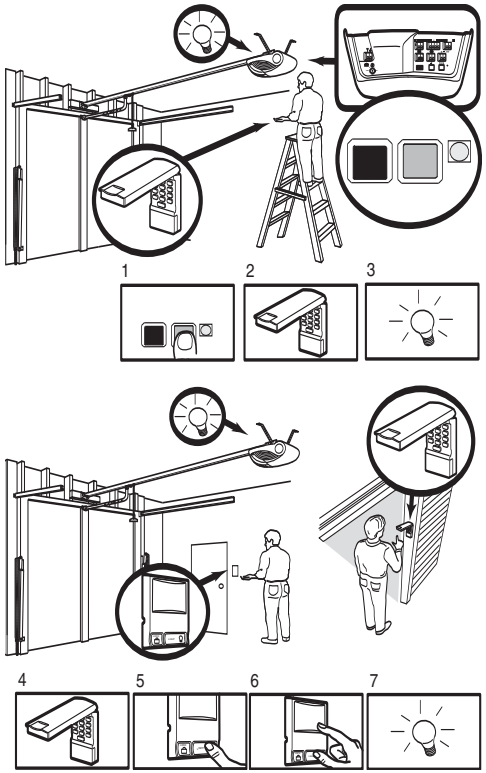

25 *Operação da botoneira*

BOTONEIRA MULTIFUNÇÕES

Para abrir ou fechar o portão carregue uma vez no botão de pressão grande (1). Para parar o portão em movimento carregue outra vez.

Operação da iluminação

Prima o botão da luz para ligar e desligar a luz do automatismo. A luz do automatismo não pode ser controlada enquanto o portão estiver em movimento. Se ligar a função e activar seguidamente o automatismo, a luz permanece acesa por 2 1/2 minutos. Prima o botão novamente para desligá-la mais cedo. O intervalo de 2 1/2 minutos pode ser mudado para 1 1/2, 3 1/2 ou 4 1/2 minutos da seguinte forma: mantenha premido o botão de fecho até a luz piscar (por cerca de 10 segundos). Se a luz piscar uma só vez, significa que o temporizador é regulado para 1 1/2 minutos. Repita o procedimento para a luz piscar duas vezes e o temporizador ser reposto para 2 1/2 minutos. Repita o passo para ajustar um intervalo de 3 1/2 minutos, etc., até a luz piscar 4 vezes e haver um intervalo máximo de 4 1/2 minutos.

Função de bloqueio

Com a função de bloqueio, é possível bloquear a operação do portão por intermédio dos controlos remotos portáteis. Contudo, o portão poderá continuar a ser operado através da botoneira, do desbloqueio externo e do dispositivo de operação do sistema de acesso sem chave.

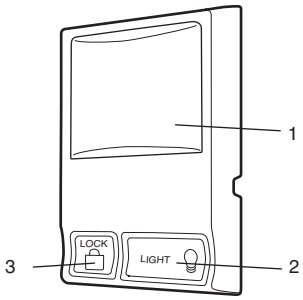

Para activar o bloqueio, mantenha premido durante dois segundos o botão (3) com a inscrição LOCK. Enquanto estiver activa a função de bloqueio, o botão de pressão grande pisca.

Para desactivar o bloqueio, mantenha premido novamente durante dois segundos o botão LOCK. O botão de pressão grande deixa de piscar. Para além disso, o bloqueio também é sempre desactivado, quando o botão de programação se encontra activado.

Sluit de electriciteit aan

OM INSTALLATIEPROBLEMEN TE VOORKOMEN MAG U DE GARAGEDEUROPENER PAS LATEN FUNCTIONEREN ALS DE INSTRUCTIES HIERTOE OPDRACHT GEVEN.
Sluit de deuropener alleen aan op een stopcontact dat bediend wordt door een tweepolige schakelaar.

18 *Installeer de lampen en de lichtkap*

Installeer een lamp van maximaal 40 watt, 230V, E27 (exclusief lampen) in elke fitting **(1)**. Haak de onderzijde van de lichtkap **(2)** vanaf de linkerzijde over de scharnierpennen in de behuizing, zoals aangegeven. Sluit de lichtkap door de bovenhoeken voorzichtig naar binnen te drukken zodat de lippen **(4)** in de sleuven **(5)** van de behuizing vallen.

Om de lamp te vervangen drukt u de bovenhoeken van de lichtkap naar binnen zodat de lippen vrijkomen. De lichtkap kan dan naar beneden scharnieren.

Als de elektriciteit ingeschakeld wordt gaat de lamp aan en blijft 2-1/2 minuut branden. Na 2-1/2 minuut gaat de lamp uit.

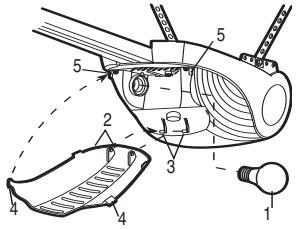

19 *Deurbeugel bevestigen*

Als u een overhead-deur heeft, heeft u een ombouwkit voor de deurarm nodig. Volg de bij de vervangende deurarm bijgesloten installatievoorschriften. Wees voorzichtig bij het verwijderen en monteren van de ombouwkit. Houd uw vingers uit de buurt van de schuivende delen.

OPMERKING: *Voor lichtgewicht garagedeuren is een horizontale en verticale versteviging noodzakelijk.*

Procedure voor het installeren bij gelede deuren en deuren uit één stuk:

Deursteun (1) beschikt over bevestigingsgaten aan de linker- en rechterzijde. Wanneer voor de installatie de bovenste en de onderste montagegaten noodzakelijk zijn, gebruikt u zowel de deursteun als de deursteunplaat (2) zoals afgebeeld.

1. Plaats deursteun (met of zonder deursteunplaat, indien noodzakelijk) bovenaan, in het midden van de deur aan de binnenkant, zoals afgebeeld. Teken de gaten af.
   A. Eendelige deur of sectionaaldeur met een looprail: deurbeslag binnen en boven aan de deur monteren.
   B. Sectionaaldeur met twee horizontale looprails: deurbeslag 150 - 250 mm van de bovenzijde van de deurrand monteren.
2. **A. Houten deuren**
   Boor 8mm gaten en bevestig de deursteun met moer, borgring en sledebout (3).

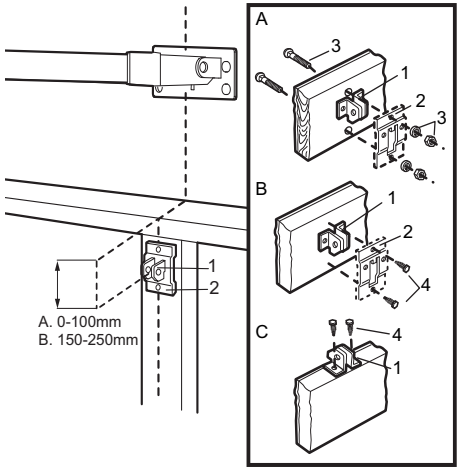

B. Deuren van bladmetaal
Monteren met houtschroeven (4).
C. Deur uit één stuk optioneel
Monteren met houtschroeven (4).

20 *Bouw de deurarm samen*

A. MONTAGE VAN DEUR UIT ÉÉN STUK:

Bevestig de rechte (1) en gebogen (2) deurarmdelen aan elkaar met de langst mogelijke lengte (met een overlap van 2 tot 3 gaten) met behulp van het bevestigingsmateriaal (3,4 en 5). Terwijl de deur gesloten is, sluit u het rechte armdeel (1) aan op de deursteun met de vorkbout (6). Borgen met bevestigingsring (7).

Koppel de binnenste en buitenste trolley los. Schuif de buitenste trolley terug naar de opener en sluit de gebogen arm (2) aan op het bevestigingsgat in de trolley (8) met de vorkbout (6). Wellicht moet de deur iets worden opgetild om de arm te kunnen bevestigen. Borgen met bevestigingsring (7).

OPMERKING: *Wanneer een maximum hoogte wordt ingesteld, mag de geen 'achterwaartse kanteling' hebben wanneer deze volledig geopend is. Een lichte achterwaartse kanteling (9) veroorzaakt onnodig klapperen en schokken tijdens de bediening terwijl de deur wordt geopend of gesloten vanuit de volledig geopende positie.*

B. MONTAGE VAN GELEDE DEUR:

Aansluiten volgens afbeelding B, vervolgens verder met stap 21.

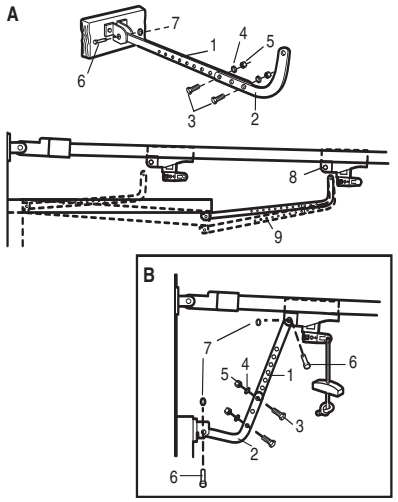

21 *Installeer de deurbediening*

Plaats de deurbediening op een punt waar de garagedeur zichtbaar is, uit de buurt van de deur en buiten bereik van kinderen. Tenminste 1,5 m boven de vloer monteren Door misbruik van de opener kan een bewegende garagedeur ernstig letsel veroorzaken. Voorkom dat kinderen de deurbediening of de afstandsbediening gebruiken. Bevestig een waarschuwingsetiket op de wand nabij de deurbediening als herinnering aan veilige bedieningsprocedures.

Aan de achterzijde van de deurbediening (2) bevinden zich twee schroefaansluitingen (1).

Verwijder ca. 6mm isolatiemateriaal van de beldraad (4). Scheid de draden ver genoeg zodat de wit/rode draad op de aansluitingschroef 1 RED en de witte draad op de aansluitingsschroef 2 WHT kan worden aangesloten.

Bevestig de deurbediening binnen aan de garagewand met de meegeleverde plaatschroeven (3). Boor gaten van 4mm en gebruik de pluggen wanneer de installatie op een gemetselde muur plaats vindt. Een goede plaats is naast de onderhoudsdeur en buiten bereik van kinderen.

Leid de beldraad langs de muur omhoog en over het plafond naar de garagedeuropener. Gebruik geïsoleerde nietjes om de draad te bevestigen. De snelaansluitingen van de ontvanger bevinden zich achter de verlichtingslens van de opener.

Sluit de beldraad als volgt aan op de aansluitingen: wit/rood op rood en wit op wit (5).

Bediening van de deurbediening

Indrukken om de deur te openen of te sluiten. Opnieuw indrukken om de deur te stoppen terwijl deze beweegt.

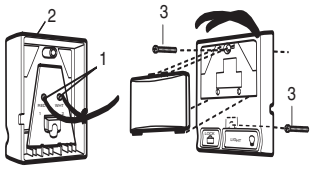

(Models 800A, 1000A)

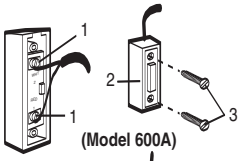

(Model 600A)

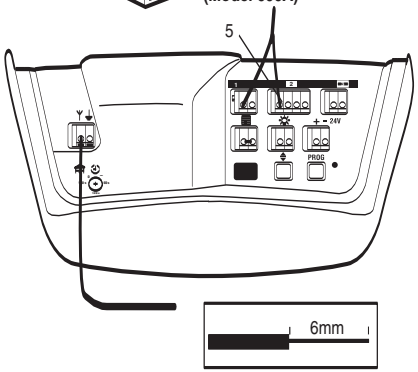

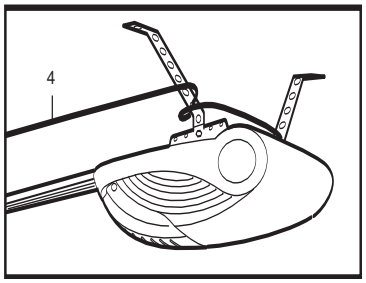

22 *Programação do automatismo e do controlo remoto via rádio*

Accione o automatismo do portão da garagem somente se conseguir ver todo o portão, se não se encontrarem obstáculos no percurso do portão e se o automatismo estiver bem ajustado. Ninguém pode entrar ou sair da garagem enquanto o portão da garagem estiver a abrir ou a fechar. Não permita a utilização dos botões de pressão (caso haja) ou do telecomando por rádio por parte de crianças, nem as deixe brincar na proximidade do portão da garagem.

O receptor e o telecomando por rádio do automatismo do portão da garagem devem ser programados com o mesmo código. Em caso de aquisição de mais acessórios do telecomando por rádio, é necessário programar o automatismo do portão da garagem em conformidade, para que este corresponda ao novo código do telecomando por rádio.

Programação do receptor para códigos adicionais do telecomando por rádio com a ajuda do botão de programação cor-de-laranja.

1. Carregue no botão de programação cor-de-laranja e solte-o. A indicação de programação permanece acesa durante 30 segundos sem interrupção (1).
2. Mantenha premido durante 30 segundos o botão de pressão no telecomando por rádio, com o qual pretende, mais tarde, vir a operar o portão da garagem (2).
3. Solte o botão de pressão logo que a iluminação do automatismo comece a piscar. O código está programado. Se a lâmpada não estiver instalada, ouvem-se dois cliques (3).

Programar com a botoneira multifunções:

1. Mantenha premido o botão de pressão no telecomando por rádio, com o qual pretende, mais tarde, vir a operar o portão da garagem (4).
2. Mantenha premido ao mesmo tempo o botão LIGHT na botoneira multifunções (5).
3. Continue a manter premidos ambos os botões e prima também o botão de pressão grande na botoneira multifunções (estão premidos os três botões) (6).
4. Solte todos os botões logo que a iluminação do automatismo começar a piscar. O código estará então programado. Se a lâmpada não estiver instalada, ouvem-se dois cliques (7).

Agora, o automatismo funciona quando for premido o botão de pressão no telecomando por rádio. Se soltar o botão de pressão do telecomando por rádio, antes de a iluminação do automatismo começar a piscar, o automatismo não memoriza o código.

Eliminar todos os códigos do telecomando por rádio

Para desactivar os códigos indesejados, têm de ser apagados primeiro todos os códigos: Mantenha premido o botão de programação cor-de-laranja no automatismo até que a indicação de programação iluminada se apague (aprox. 6 segundos). Desta forma, são eliminados todos os códigos anteriormente programados. Agora tem de programar novamente cada telecomando por rádio desejado e cada sistema de acesso sem chave.

Controlo remoto portátil de 3 canais:

Caso seja fornecido em conjunto com o automatismo do portão da garagem, o botão grande já vem programado de fábrica para o operar. É possível programar botões adicionais em qualquer controlo remoto portátil de 3 canais com código aleatório ou mini-controlo remoto, para deslocar automatismos de portões de garagem desse tipo.

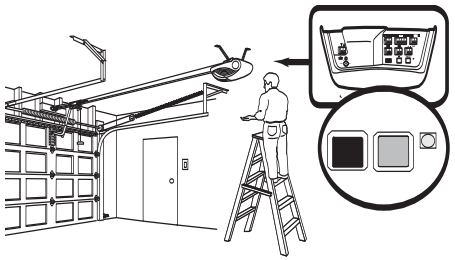

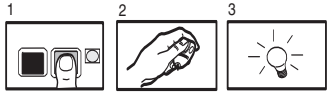

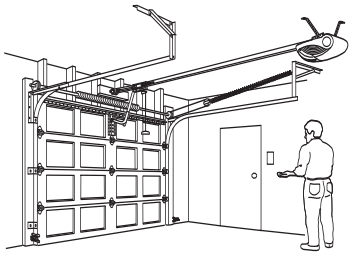

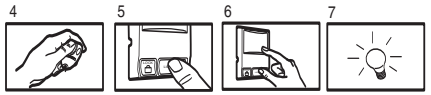

23 *Operação de abertura/fecho/paragem*

(apenas se dispuser de um controlo remoto multifunções do portão)

O seu controlo remoto pode ser programado para operar um portão com todos os 3 botões: assim o botão esquerdo apenas abre o portão, o botão central só fecha o portão, e o terceiro botão pára o seu movimento. Poderá configurar esta funcionalidade da seguinte maneira:

1. Mantenha premido o botão esquerdo do controlo remoto com o portão fechado.
2. Mantenha premido o botão de fecho no controlo remoto do portão.
3. Mantenha premida a barra do controlo remoto. Largue todos os botões, assim que as luzes do automatismo começarem a piscar. Faça um teste, premindo o botão esquerdo *(Abrir)* no controlo remoto. O portão deverá abrir-se. Volte a carregar nele com o portão aberto, não deve verificar-se qualquer movimento. Prima o botão central *(Fechar)*, o portão tem que fechar. Carregue no terceiro botão *(Stop)* enquanto o portão estiver em movimento; este deverá parar de imediato.

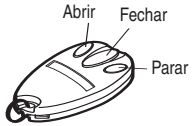

21 *Colocação da botoneira*

Instale a botoneira a uma altura de 1,5 m do chão, de maneira ser visível a partir do portão da garagem, fora da zona do portão e das respectivas calhas, assim como fora do alcance de crianças.

Uma utilização inadequada do automatismo do portão pode causar graves danos pessoais durante a abertura e o fechamento do portão da garagem. A utilização da botoneira ou do telecomando por rádio tem de estar vedada às crianças.

Para bem da segurança, coloque a placa de aviso de forma permanente ao lado da botoneira.

No parte de trás da botoneira (2) encontram-se dois terminais roscados (1). Descarne cerca de 6 mm do isolamento do fio da campainha (4). Afaste suficientemente os fios uns dos outros, de forma a ser possível ligar o fio branco e vermelho ao terminal roscado RED (RED) (1) e o fio branco ao terminal roscado WHT (2).

Monte a botoneira com os parafusos para chapa (3), fornecidos junto, numa parede interior da garagem. No caso de paredes secas, faça orifícios com 4 mm de diâmetro e utilize buchas. Recomenda-se a montagem ao lado da entrada lateral da garagem fora do alcance de crianças.

Instale o fio da campainha ao longo da parede, passando pelo tecto até ao automatismo do portão. Use agrafos isolados para a fixação do cabo. Os terminais de ligação rápida do receptor encontram-se por detrás da cobertura da iluminação do automatismo. Ligue o fio da campainha da seguinte forma: vermelho e branco ao vermelho e branco ao branco (5).

Accionamento do botão

Para abrir ou fechar o portão prima uma vez. Para parar o portão em movimento carregue outra vez.

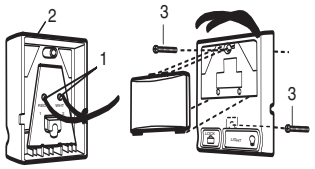

(Models 800A, 1000A)

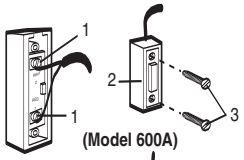

(Model 600A)

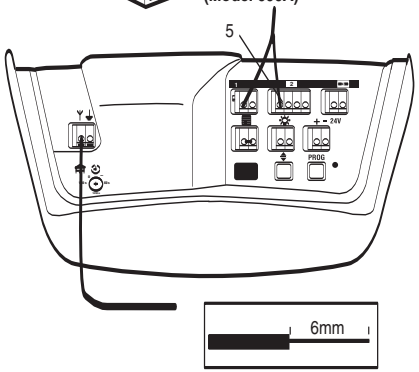

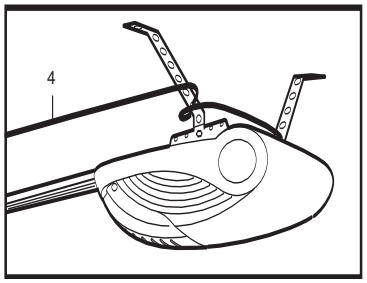

22 *Programmeer uw opener en afstandsbediening*

Stel de opener alleen in werking wanneer de deur volledig in het zicht is, vrij van obstakels en goed afgesteld. Niemand mag de garage in- of uitgaan terwijl de deur in beweging is. Laat kinderen niet aan de bedieningsknop(pen) of afstandsbediening(en) komen. Laat kinderen niet in de buurt van de deur spelen.

De afstandsbediening en de ontvanger van uw garagedeuropener zijn op dezelfde code afgesteld. Als u extra afstandsbedieningen koopt, moet de garagedeuropener geprogrammeerd worden met de nieuwe afstandsbedieningscode.

De ontvanger programmeren met de codes van extra afstandsbedieningen: Gebruik de oranje "LEARN"-knop:

1. Druk op de oranje "LEARN"-knop op de opener en laat deze los. De programmeerindicatorlamp brandt gedurende 30 seconden (1).
2. Houd binnen 30 seconden de knop van de afstandsbediening ingedrukt die u wilt programmeren voor de garagedeur (2).
3. Laat de knop los wanneer de openerlamp knippert. De code is opgeslagen. Als er geen gloeilamp geïnstalleerd is, hoort u twee klikken (3).

Gebruik van de multifunctionele deurbediening:

1. Houd de knop ingedrukt van de afstandsbediening die u voor de garagedeur (4) wilt programmeren.
2. Terwijl u de knop van de afstandsbediening ingedrukt houdt, houdt u tevens de LIGHT-knop op de multifunctionele deurbediening (5) ingedrukt.
3. Blijf beide knoppen ingedrukt houden, terwijl u de drukknop op de multifunctionele deurbediening (alle drie knoppen zijn ingedrukt) (6) indrukt.
4. Laat de knoppen los wanneer de openerlamp knippert. De code is opgeslagen. Als er geen gloeilamp geïnstalleerd is, hoort u twee klikken (7).

Nu zal de opener werken wanneer de knop op de afstandsbediening wordt ingedrukt. Wanneer u de drukknop van de afstandsbediening loslaat voordat de openerlamp knippert, heeft de opener de code niet opgeslagen.

Codes van alle afstandsbedieningen wissen

Om een ongewenste afstandsbediening uit te schakelen, eerst alle codes wissen: Houd de oranje "LEARN"-knop op de opener ingedrukt tot de programmeerindicatorlamp uitgaat (circa 6 seconden). Alle vorige codes zijn nu gewist. Programmeer elke afstandsbediening of sleutelloze toegang opnieuw die u wilt gebruiken.

3-kanaals afstandsbediening:

Wanneer uw garagedeuropener hiermee is uitgerust, is de grote knop af fabriek geprogrammeerd om de opener te bedienen. Extra knoppen op een 3-kanaals afstandsbediening of mini-afstandsbediening met rolling code kunnen worden geprogrammeerd om deze garagedeur of andere garagedeuren met rolling code te bedienen.

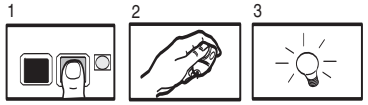

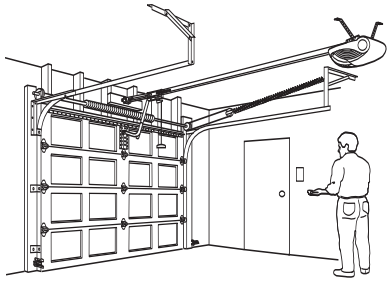

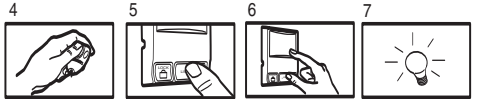

23 *Open/Dicht/Stop-bediening*

(alleen wanneer u een multifunctionele deurbediening hebt)

Uw afstandsbediening kan worden geprogrammeerd om een deur te bedienen met gebruikmaking van alle 3 knoppen: de linker knop opent alleen de deur, de middelste knop sluit alleen de deur en de derde knop stopt de beweging van de deur. U kunt deze functionaliteit als volgt instellen:

1. Terwijl de deur gesloten is, houdt u de linker knop op de afstandsbediening ingedrukt.
2. Druk de Lock-knop op de deurbediening in en houdt deze ingedrukt.
3. Druk op de deurbedieningsknop en houd deze ingedrukt.

Wanneer de openerlamp knippert, laat u alle knoppen

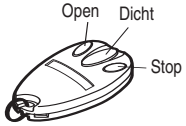

los. Test de werking door de linker (Open) knop op de afstandsbediening in te drukken. De deur moet open gaan. Druk opnieuw op de knop terwijl de deur geopend is en er moet niets gebeuren. Druk op de *middelste (Sluiten) knop en de deur moet sluiten. Druk op de derde (Stop) knop terwijl de deur beweegt en de deur moet onmiddellijk stoppen.*

24 *Sleutelloze toegang programmeren*

Schakel de opener alleen in wanneer u de deur volledig kunt zien, deze vrij van obstakels en juist afgesteld is. Niemand mag de garage in- of uitlopen terwijl de deur in beweging is. Voorkom dat kinderen op de knop(pen) drukken of afstandsbediening(en) gebruiken. Laat kinderen niet in de buurt van de deur spelen.

OPMERKING: *Uw nieuwe sleutelloze toegang moet geprogrammeerd zijn om de nieuwe garagedeuropener te bedienen.*

Programmeer de ontvanger voor de codes van extra afstandsbedieningen met behulp van de oranje "LEARN"-knop:

1. Druk op de oranje "LEARN"-knop (1) op de opener. De programmeerindicatorlamp brandt continu gedurende 30 seconden.
2. Voer binnen 30 seconden het door u gekozen viercijferige persoonlijke identificatienummer (PIN) in via het toetsenbord (2) en druk op de ENTER-knop en houdt deze ingedrukt.
3. Laat de knop los wanneer de openerlamp knippert (3). De code is opgeslagen. Als er geen gloeilamp geïnstalleerd is, hoort u twee klikken.

OPMERKING: *Voor deze methoden zijn twee personen vereist wanneer de sleutelloze toegang reeds buiten de garage gemonteerd is*

Gebruik van de multifunctionele deurbediening:

1. Voer het door u gewenste viercijferige persoonlijke identificatienummer (PIN) in via het toetsenbord en druk vervolgens op ENTER en houdt die knop ingedrukt.
2. Terwijl u de ENTER-knop ingedrukt houdt, drukt u op de LIGHT-knop van de multifunctionele deurbediening en houdt u deze ingedrukt.
3. Blijf de ENTER- en LIGHT- knoppen ingedrukt houden, terwijl u de drukknop op de multifunctionele deurbediening indrukt (alle drie knoppen ingedrukt).
4. Laat de knoppen los wanneer de openerlamp knippert. De code is opgeslagen. Als er geen gloeilamp geïnstalleerd is, hoort u twee klikken.

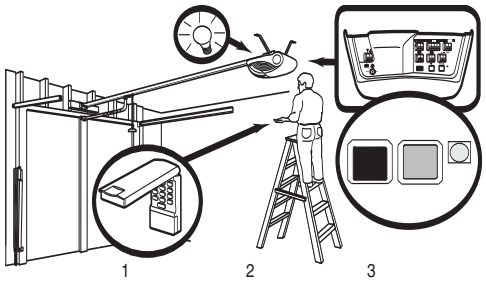

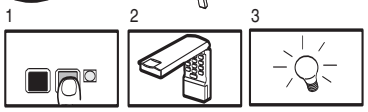

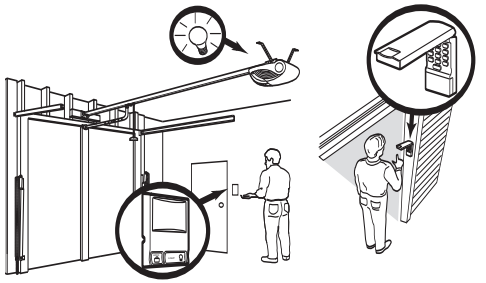

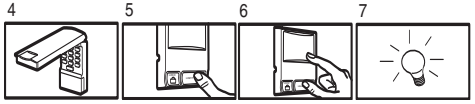

25 *De aan de wand gemonteerde deurbediening gebruiken*

DE MULTIFUNCTIONELE DEURBEDIENING

Druk op de drukknop (1) om de deur te open en te sluiten. Druk opnieuw om de deur te stoppen.

Verlichtingsfunctie

Druk op de verlichtingsknop om de openerlamp in of uit te schakelen. Hiermee kan de openerverlichting niet worden bediend wanneer de deur in beweging is. Wanneer u de verlichting inschakelt en de opener activeert, blijft het licht gedurende 2 1/2 minuten branden. Druk de knop opnieuw in om de verlichting eerder uit te schakelen. Deze interval van 2 1/2 minuut kan als volgt worden gewijzigd in 1-1/2, 3-1/2 of 4-1/2 minuut: druk op de Lock-knop tot de verlichting gaat knipperen (circa 10 seconden). Eenmaal knipperen geeft aan dat de tijdschakelaar ingesteld is op 1-1/2 minuten. Herhaal de procedure en het licht zal twee keer knipperen, waarmee de tijdschakelaar ingesteld is op 2-1/2 minuten. Herhaal opnieuw voor een interval van 3-1/2 minuut enz., tot een maximum van vier keer knipperen en 4-1/2 minuut.

Vergrendelingsfunctie

Ontworpen om bediening van de deur met afstandbedieningen te blokkeren. De deur wordt echter geopend en gesloten vanaf de deurbediening, het externe slot en de sleutelloze toegang-

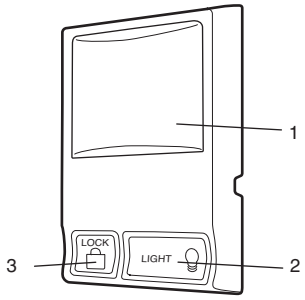

accessoires. Om deze functie in te schakelen, houdt u de vergrendelingsknop (3) gedurende 2 seconden ingedrukt. De lamp van de drukknop knippert zolang de vergrendelingsfunctie ingeschakeld is. Om de functie uit te schakelen, houdt u de vergrendelingsknop opnieuw 2 seconden ingedrukt. De lamp in de drukknop stopt met knipperen. De vergrendelingsfunctie wordt ook uitgeschakeld wanneer de "LEARN"-knop op het openerpaneel wordt ingedrukt.

Ligaçãi à corrente eléctrica

COM VISTA A EVITAR DIFICULDADES DE INSTALAÇÃO, A PORTA DA GARAGEM NÃO DEVERÁ SER ABERTA ATÉ QUE, NESTE MANUAL, V. SEJA EXPRESSAMENTE SOLICITADO A ABRIR A PORTA.

A ligação eléctrica do operador automático deverá ser efectuada através de uma tomada COM LIGAÇÃO À TERRA, conforme indicado na etiqueta fixada ao cabo de ligação (e segundo as disposições locais).

18 *Instalação das luzes emissoras e lentes*

Instalar uma lâmpada com uma potência máxima de 40 watt, 230V, E27 (lâmpadas não incluídas) em cada casquilho **(1)**.

Fixe o fundo da lente **(2)** na tampa à esquerda das patilhas (3) como mostra a figura. Feche a lente apertando levemente a parte superior e inserindo as patilhas **(4)** nas ranhuras na tampa **(5)**.

Para mudar a lâmpada, aperte a parte superior da lente para libertar as patilhas. A lente abrir-se-á, mantendo-se fixada na base.

Quando a corrente eléctrica é ligada, a lâmpada acender-se-á e permanecerá acesa durante 2,5 minutos. Após 2,5 minutos, a lâmpada apagar-se-á.

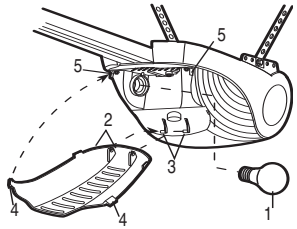

19 *Montagem da fixação do portão*

Se possuir um portão de garagem basculante com calha vertical, é necessário um braço de portão especial para a conversão. Neste caso, siga as instruções fornecidas juntamente com o braço do portão adicional. Proceda com muito cuidado ao desembalar e montar o braço de portão especial; não introduza os dedos em peças deslizantes.

NOTA: *No caso de portões de garagem com peso reduzido são necessários reforços horizontais e verticais.*

Montagem de portões seccionais ou de uma folha:

A fixação do portão (1) dispõe de orifícios de fixação à direita e à esquerda. Caso a sua instalação requeira furos de fixação em cima e em baixo, utilize o suporte do portão e a respectiva placa (2), conforme ilustrado.

1. Coloque a fixação do portão centrada em cima do lado de dentro do portão, tal como ilustrado (com ou sem placa de fixação, em função das necessidades). Marque os orifícios.
2. **A. Portões em madeira**
   Faça orifícios com 8 mm de diâmetro e prenda a fixação do portão com a porca, a anilha de aperto e o parafuso de arreigada quadrada (3).
   B. Portões em metal
   Fixe por meio de parafusos para madeira (4).

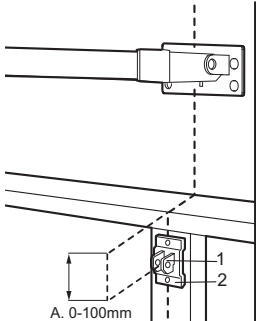

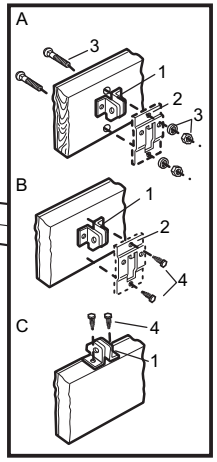

C. Portão de uma folha – opcional
Fixe por meio de parafusos para madeira (4).

20 *Montagem do braço do portão*

A. MONTAGEM DE PORTÕES DE UMA FOLHA:

Fixe os braços do portão, o direito (1) e o em arco (2), aos elementos de ligação (3,4,5) de forma obter o maior comprimento possível (com uma sobreposição de dois ou três orifícios). Com o portão fechado, fixe o braço do portão (1) com a cavilha de forquilha (6) à fixação do portão e retenha-o com a anilha de freio (7). Separe a parte interior e exterior do carro deslizante. Empurre a parte exterior do carro deslizante para trás em direcção ao automatismo e conecte o braço do portão em arco(2) com a cavilha de forquilha (6) ao orifício de ligação no carro deslizante (8). Para este efeito, poderá ter de levantar um pouco o portão. Retenha-o com anilha do freio (7).

NOTA: *Ao ajustar o interruptor de fim-de-curso para a posição de portão "ABERTO", o portão não pode estar inclinado para baixo quando totalmente aberto. Uma ligeira inclinação para baixo (9) origina um movimento aos solavancos ao abrir ou fechar o portão a partir da posição totalmente aberto.*

B. MONTAGEM DE PORTÕES SECCIONAIS:

Fixe da forma ilustrada na fig. B e depois avance para o passo 21.

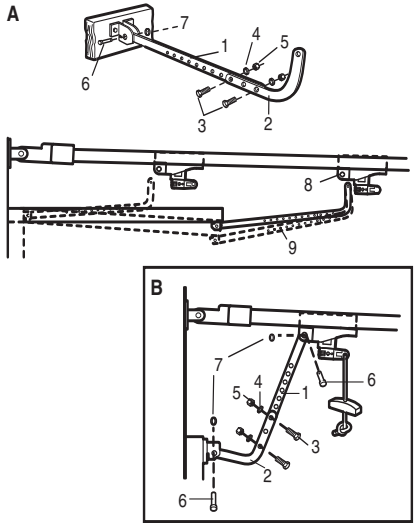

14 *Fixação da calha ao suporte frontal*

Colocar o operador automático no pavimento da garagem por baixo do suporte frontal. Utilizar o material de embalagem original para proteger a tampa do operador. Levantar a calha até que os orifícios da bucha frontal fiquem alinhados com os orifícios do suporte frontal. Unir com uma cavilha de forquilha (1). Introduzir a anilha de freio (2) para fixar.
NOTA: *Numa porta seccional e por forma a permitir que operador não bata nas molas da porta, poderá ser necessário colocar o operador automático sobre um suporte temporário. O operador automático deverá ser fixado a um suporte ou mantido em posição fixa por uma segunda pessoa.*

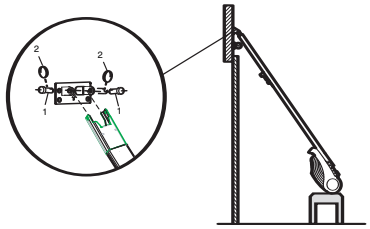

15 *Fixação do operador automático*

NOTA: *Para definir a distância ideal entre a porta e a calha deverá ser utilizada uma tábua com 25mm de espessura (1) (a menos que o espaço disponível para montagem não seja suficiente).*
Apoiar o operador sobre um escadote. Abrir a porta da garagem. Colocar uma tábua de 25mm de espessura **(1)** na posição deitada na aresta superior da porta junto do eixo vertical, tal como indicado pela figura. Apoiar a calha na tábua.

Se, na posição elevada, a porta bater na corrediça, puxar para baixo o braço do desarme da corrediça, por forma a desligar as secções interior e exterior. A corrediça pode permanecer desacoplada até que a ligação do braço à porta seja concluída.

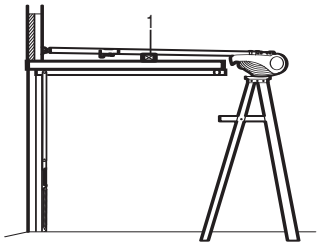

16 *Suspensão do operador automático*

O operador automático deverá ser rigidamente fixado a um elemento estrutural da garagem.
São apresentadas três instalações típicas. O método de instalação aplicado ao seu caso particular poderá ser diferente. Os suportes de suspensão (1) deverão ser posicionados em ângulo (Figura A) por forma a que a suspensão seja o mais rígida possível. No caso de existência de tectos falsos, (Figura B) deverá ser fixado um suporte metálico robusto (4) (não incluído no fornecimento) a um elemento estrutural antes de efectuar a instalação do operador automático. Para montagem em tectos de betão (Figura C), utilizar as buchas para betão fornecidas com o equipamento.
De **cada** lado do operador automático, medir a distância entre o operador e o elemento estrutural utilizado como suporte de suspensão (ou tecto). Cortar ambas as peças do suporte de suspensão no tamanho requerido. Endireitar uma das extremidades de cada suporte e dobrar ou torcer as extremidades de acordo com o ângulo de fixação. **Não dobrar os suportes na zona dos furos.** Abrir furos de guiamento com 4,5mm de diâmetro no elemento estrutural utilizado como suporte (ou tecto). Ligar as extremidades lisas das poleias aos suportes com parafusos para madeira (2). Levantar o operador automático e proceder à sua fixação aos suportes de suspensão com um parafuso, uma anilha de mola e uma porca (3). Verificar se a calha se encontra centrada com o eixo vertical da porta.
RETIRAR a tábua auxiliar da montagem. Operar a porta manualmente. Se a porta bater na calha, montar o suporte frontal numa posição mais elevada. Lubrificar com massa consistente a face inferior da superfície da calha (5).

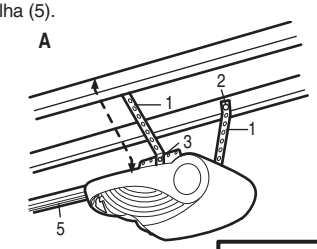

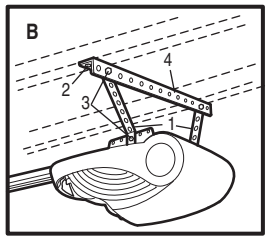

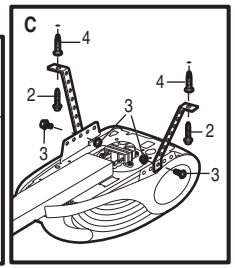

17 *Fixação da corda e do puxador de abertura de emergência*

Enfiar uma das extremidades da corda (1) através do furo localizado no topo do puxador de cor vermelha, por forma a que o AVISO DE OPERAÇÃO fique virado para cima, conforme ilustrado pela figura (3). Fixar a corda com um nó de laçada (2). O nó deverá ficar posicionado, pelo menos, a 25mm da extremidade da corda, por forma a impedir o escorregamento.
Fazer passar a outra extremidade da corda no furo do braço de desarme do carrinho exterior (4). Ajustar o comprimento da corda de modo a que o punho fique a uma altura de 1,8 m do chão. Fixar a corda com um nó de laçada.
NOTA: *Se for necessário cortar a corda, a extremidade deverá ser selada por meio de um fósforo ou um isqueiro, por forma a evitar o desfiamento da corda.*

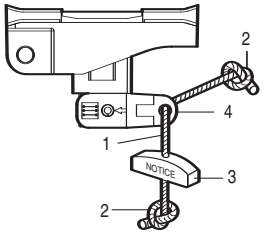

HET AFSTELLEN

26

Met de bewegingsgrenswaarden worden de punten ingesteld waar de deur stopt wanneer deze omhoog of omlaag wordt bewogen. Volg de onderstaande stappen om de grenswaarden in te stellen.
De bewegingsgrenswaarden programmeren:

1. Druk de zwarte knop (1) in en houdt deze ingedrukt tot de gele indicatorlamp (3) langzaam begint te knipperen en laat dan de knop los.
2. Druk de zwarte knop (1) in en houd deze ingedrukt tot de deur de gewenste open-stand bereikt. Stel de stand van de deur in met behulp van de zwarte (1) en de oranje (2) knop. Met de zwarte knop beweegt de deur OMHOOG, met de oranje knop beweegt de deur OMLAAG.
3. Druk op de geprogrammeerde afstandsbediening (4) of de drukknop van de deurbediening die bij de opener is geleverd. Hiermee wordt de volledig OMHOOG-stand (geopend) ingesteld. De deur beweegt naar de vloer en vervolgens terug naar de OMHOOG-stand (geopend). Hiermee heeft de opener zijn bewegingsgrenswaarden opgeslagen.

Controleer of de deur hoog genoeg opent voor uw auto. Stel dit zonodig bij.

4. De indicatorlamp (3) stopt met knipperen wanneer de grenswaarden opgeslagen zijn.

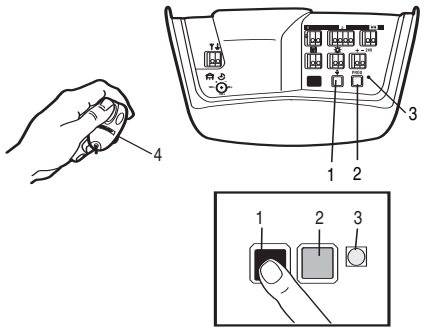

Wanneer de beweging van de deur wordt omgekeerd of stopt voordat de vloer wordt bereikt, moet u stappen 1-3 onmiddellijk herhalen. Als hiermee de grenswaarden niet kunnen worden ingesteld, gaat u door naar nr. 15 van het gedeelte Problemen oplossen en volgt u de instructies voor het handmatig instellen van de grenswaarden. ***De kracht MOET opgeslagen zijn om het instellen van de grenswaarden op de juiste wijze te voltooien.***

27 *De kracht instellen*

De kracht, gemeten bij de sluitende rand van de deur mag niet groter zijn dan 400N (40kg). Wanneer de gemeten sluitkracht groter is dan 400N, moet het beveiligingssysteem worden geïnstalleerd, zie stap 29.
De knop voor de krachtinstelling bevindt zich achter de verlichtingslens van de opener. De krachtinstelling regelt de hoeveelheid kracht die noodzakelijk is voor het openen en sluiten van de deur.

1. Zoek de oranje knop (2).
2. Druk tweemaal op de oranje knop (2) om de modus voor de krachtsinstelling te openen. De LED (3) (indicatorlamp) begint snel te knipperen.
3. Druk op de geprogrammeerde afstandsbediening (4) of de drukknop van de deurbediening die bij de opener is geleverd. De deur beweegt naar de OMLAAG-stand (gesloten). Druk opnieuw op de afstandsbediening (4) en de deur beweegt naar de OMHOOG-stand (geopend).

De LED (3) (indicatorlamp) stopt met knipperen wanneer de kracht is opgeslagen.
De deur moet een complete cyclus voltooien, OMHOOG en OMLAAG, om de kracht op de juiste wijze in te stellen. Wanneer de eenheid de deur niet volledig kan openen en sluiten, controleer dan de deur om na te gaan of deze juist gebalanceerd is en niet aanloopt of klemt.

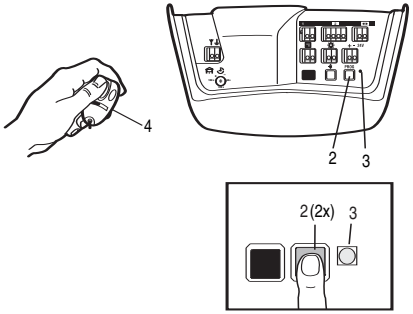

28 *Test het veiligheidssysteem*

De veiligheidssysteem test is belangrijk. De garagedeur moet teruglopen bij contact met een obstakel van 40 mm dat plat op de grond ligt. Gebreken aan de goede afstelling van de opener kunnen ernstig persoonlijk letsel veroorzaken door het sluiten van de garagedeur. Herhaal de test eenmaal per maand en stel indien nodig opnieuw af.
Procedure: plaats een obstakel van 40mm (1) plat op de vloer onder de garagedeur. Sluit nu de deur. De deur **moet** nu weer opengaan door de obstructie. Wanneer de deur stopt op het obstakel, verwijdert u het obstakel en herhaalt u stap 26, De grenswaarden instellen. Herhaal de test.
Als de deur terugloopt omkeert op het 40mm grote obstakel, verwijder dan het obstakel en laat de deur weer een keer volledig openen en sluiten. obstakel en laat de deur weer een keer volledig openen en sluiten. De deur **mag niet** teruglopen in gesloten toestand.

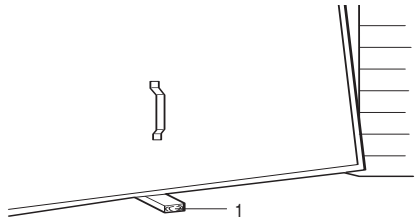

Wanneer de deur opnieuw stopt, herhaal dan de stappen 26 en 27, De grenswaarden instellen en De kracht instellen en herhaal de test van de veiligheidsomkeerfunctie.
Plaats 20kg op het midden van de deur en zorg ervoor dat de deur niet meer dan 500mm omhoog beweegt.

29 *Installatie van het beveiligingssysteem "Protector System™"*

(zie bij accessoires)
Installeer deze accessoire voor alle installaties op Schermdeuren, Kanteldeur met verticale en horizontale geleiderail , deuren van meer dan 2,5 m en wanneer de sluitkracht, gemeten aan de onderzijde van de deur, meer dan 400N (40kg) is.
Nadat de opener geïnstalleerd en afgesteld is, kan het Beveiligingssysteem geïnstalleerd worden. De installatie-instructies vindt u in de verpakking van dit apparaat.
Het Beveiligingssysteem zorgt voor een extra beveiliging tegen het beklemd raken van kleine kinderen onder de garagedeur. Het systeem werkt met een onzichtbare lichtstraal, die als hij door een obstakel onderbroken wordt, maakt dat een sluitende deur weer opengaat en verhindert dat een opengaande deur sluit. *Dit apparaat wordt ten zeerste aanbevolen voor huiseigenaren met kleine kinderen.*
Opmerking: *de opener detecteert automatisch het Protector System wanneer dit geïnstalleerd is. De opener zal niet sluiten tenzij de sensoren uitgelijnd zijn.*

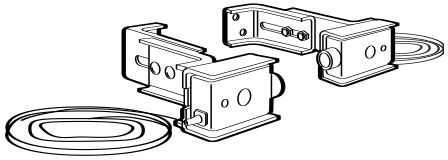

30 *Speciale functies*

1. **Aansluiting van deur in deur**
   Open de verlichtingslens. Zoek de extra snelaansluitingen. Sluit de beldraad aan op de snelaansluitingen 1 en 2.
2. **Signaallicht-aansluiting**
   De signaallamp kan overal worden geïnstalleerd. Sluit de draden van de lamp aan op de snelaansluitingen 3 en 4. Aansluiting 4 is massa.
3. **De automatische sluitfunctie (Timer to Close)** kan door draaien van de schakelaar op de gewenste tijdsduur worden ingesteld. Wanneer de Chamberlain-fotocel "The Protector System" wordt geïnstalleerd, moet de automatische sluitfunctie pas na de installatie hiervan worden ingesteld.

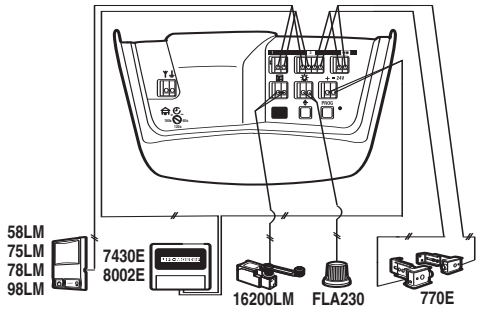

31 *Accessoires*

(1)	Model 94330E	Enkelvoudige afstandsbediening
(2)	Model 94333E	3-kanaals afstandsbediening
(3)	Model 94335E	Mini-afstandbediening met 3 functies
(4)	Model 9747E	Sleutelloos bedieningssysteem
(5)	Model 78LM	Multifunctioneel bedieningspaneel
(6)	Model 75E	Verlichte deurbedieningsknop
(7)	Model 98LM	Wandbedieningselement met bewegingsdetector
(8)	Model 760E	Sleutelschakelaar buiten
(9)	Model 1702E	Ontkoppelingsslot
(10)	Model 770E	Het Beveiligingssysteem "Protector System™"
(11)	Model FLA230	Knipperlicht
(12)	Model 1703E	Deuram – The Chamberlain Arm™
(13)	Model 16200LM	Deur-in-deurschakelaar
(14)	Model MDL100LM	Mechanisch deurslot
(15)	Model EQL01	Snelontkoppeling deurkruk 2,5m
	Model EQL02	Snelontkoppeling deurkruk 4,0m
(16)	Model 9-13-1	Deurverstevigingssteun

BEDRADINGSINSTRUCTIES VOOR ACCESSOIRES

Sleutelschakelaar – naar openercontacten: rood-1 en wit-2

Protector System™ – naar openercontacten: wit-3 en grijs-4

Bedieningspaneel – naar openercontacten: rood-1 en wit-2

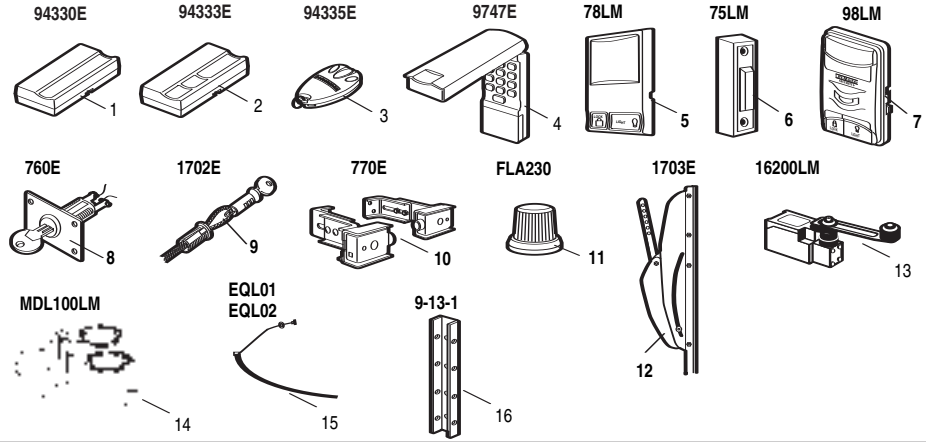

10 *Fixação da cobertura da roda dentada*

Coloque a cobertura da roda dentada (1) em cima sobre o automatismo (2) e fixe-a com os parafusos (3).

11 *Colocar a bucha frontal*

Montar a porca elástica na unidade do parafuso de arreigada quadrada apertando-a à mão. Inserir a ponta da chave de parafusos (1) numa das ranhuras da anilha da porca (2) e apertar com firmeza contra a bucha frontal. Aplicar uma chave de boca (3) na extremidade quadrada da porca elástica (4) e dar 1/4 de volta no sentido dos ponteiros do relógio, até a anilha da porca (2) se soltar contra a bucha frontal (5). Assim, a mola fica ajustada de modo a garantir um esticamento ideal da corrente. A corrente pode saltar do carreto se estiver demasiado frouxa. Se a corrente escorregar é necessário reapertar a porca elástica, dando meia volta no sentido dos ponteiros do relógio. ***NÃO aperte a corrente em demasia.***

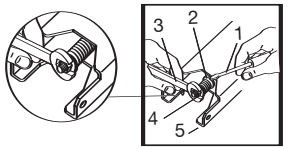

PROCEDIMENTOS DE INSTALAÇÃO

Com vista a proteger adequadamente os seus olhos, utilizar óculos de protecção sempre que tenha que efectuar algum trabalho num plano superior à sua cabeça.
Desactivar todas as fechaduras e trincos da porta da garagem, **por forma a evitar quaisquer danos à porta.**
Para evitar acidentes pessoais graves provocados por entalamento, antes da instalação do operador automático, retirar todas as cordas e cabos que se encontrem ligados à porta.
Se o espaço disponível o permitir, recomenda-se que a instalação do operador automático seja efectuada a 2,10m, ou mais, acima do pavimento da garagem.

12 *Coloção do suporte frontal*

O suporte frontal deverá ser fixado rigidamente a um elemento estrutural da garagem. Se necessário, a parede ou o tecto da garagem deverá ser reforçado com um painel de contraplacado (ou outro semelhante) com 40mm de espessura. Se não for respeitada esta precaução, o sistema reversível de segurança poderá não funcionar correctamente.
O suporte frontal poderá ser fixado à parede frontal (1) ou ao tecto (3) da garagem. Seguir as instruções que melhor se adaptem ao seu caso particular.
Com a porta fechada, marcar o eixo vertical (2) da porta da garagem. Prolongar depois a linha de eixo até à parede frontal da garagem por cima da porta.
Abrir a porta até ao ponto de máxima abertura. Marcar uma linha de intersecção horizontal na parede frontal da garagem a 5cm acima do ponto de máxima abertura, por forma a proporcionar uma folga para o bordo superior da porta.

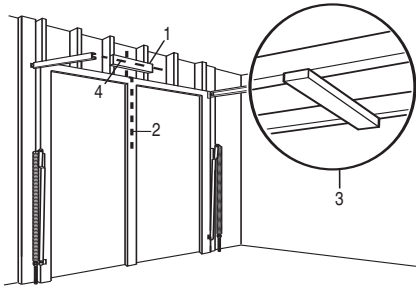

13 *Instalação do suporte fronta*

NOTA: Tomar como referência o eixo vertical e as linhas horizontais criadas no ponto 12 para um posicionamento adequado do suporte frontal.

A. **Montagem na parede:** Centrar o suporte (1) com a linha de orientação vertical (2) e com o bordo inferior do suporte na linha horizontal (4), (com a seta apontando na direcção do tecto). Marcar todos os furos do suporte (5). Abrir uns furos de 4,5 mm de diâmetro para apontar e fixar o suporte com parafusos para madeira (3).Para a montagem numa superfície de betão, usar buchas de fixação para betão.

B. **Montagem no tecto:** Prolongar a linha de orientação vertical (2) até ao tecto. Centrar o suporte (1) sobre a marca vertical a uma distância não superior a 150 mm da parede. Certificar-se de que a seta aponta na direcção da parede. Marcar todos os furos do suporte (5). Abrir uns furos de 4,5 mm de diâmetro para apontar e fixar o suporte com parafusos para madeira (3). Em caso de montagem em tectos de betão, utilizar as buchas para betão fornecidas com o equipamento (6).

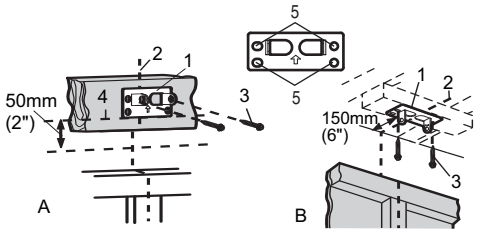

MONTAGEM

Importante! Se possuir um portão basculante de chapa canelada, ao montar a calha tem de respeitar, para além deste manual de instruções, as indicações para a montagem do The Chamberlain Arm™.

5 Montagem da calha

Lubrifique os bordos interiores das secções da calha com massa(1). Coloque as secções da calha (2) sobre uma superfície lisa para as poder armar. Todas as quatro secções da calha são intercambiáveis. Enfie as travessas da calha (3) nas secções da calha. Una as secções da calha encaixando as travessas nas secções. Bata ao de leve o conjunto de calhas (4) em cima de um pedaço de madeira (5), até as extremidades das secções da calha ficarem encostadas. Proceda do mesmo modo para as restantes secções da calha.

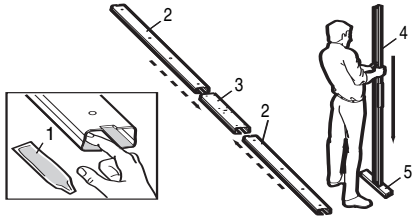

6 Instalação da corrente/correia dentada

Retire a corrente/correia dentada da caixa de cartão e coloque-a no chão (sem a torcer).

A. Corrente: Pressione os pinos do elo de ligação (3) através do elo da corrente (4) e do orifício na extremidade traseira do carro deslizante (5). Pressione a cobertura (2) através pelos pinos sobre os entalhes. Enfie a mola de aperto (1) através da cobertura sobre os entalhes dos pinos, até que ambos os pinos encaixem de forma segura.

B. Correia dentada: Engate a peça de ligação (6) ao carro deslizante na ranhura (7) do carro deslizante (8).

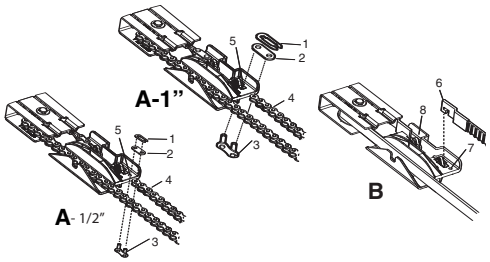

7 Inserir a corrente na calha e colocar a bucha frontal

Deslizar o suporte da roldana (1) e a corrediça interior (2), para trás (extremidade do operador automático) do conjunto de calhas (3), assegurando-se de que o suporte da roldana fica inserido tal como indicado, com a seta (4) a apontar em direcção à parte frontal (extremidade frontal) da calha (5). Empurrar o suporte até à parte frontal (extremidade frontal) da calha (5). Inserir o parafuso de arreigada quadrada (6), através do suporte da bucha frontal (7). Enrosque a porca elástica (8) e a anilha plana (9) no parafuso de arreigada quadrada, sem apertar. Inserir o parafuso de arreigada quadrada (6) do conjunto da bucha frontal (7) na ranhura para o parafuso do suporte da roldana (1). Deslizar o conjunto da bucha frontal (7) até à parte da frente (extremidade frontal) da calha (4).

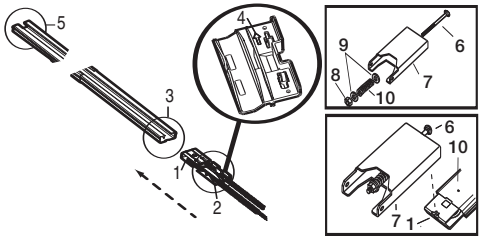

8 Fixação do carro deslizante à calha

Enfie a parte exterior do carro deslizante (2) na extremidade traseira (automatismo) das calhas. Neste caso, a extremidade com o braço de desbloqueio para o carro deslizante (3) tem de apontar, impreterivelmente, no sentido do automatismo. Enfie a parte exterior do carro deslizante pela calha abaixo até que encaixe na parte interior do carro deslizante.

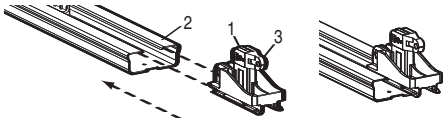

9 Fixe a calha ao automatismo e instale a corrente/correia

Faça deslizar a calha (1) sobre a chapa (2) até engatar, afastando ao mesmo tempo a corrente (4) e a correia (5). Pegue na corrente/correia e coloque-a à volta do carreto (3). Certifique-se de que os dentes do carreto engatam na corrente/correia.

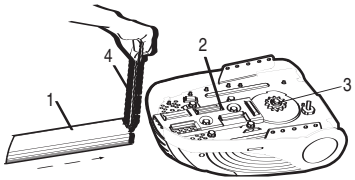

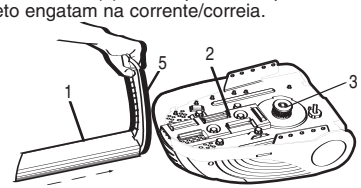

32 RESERVEONDERDELEN

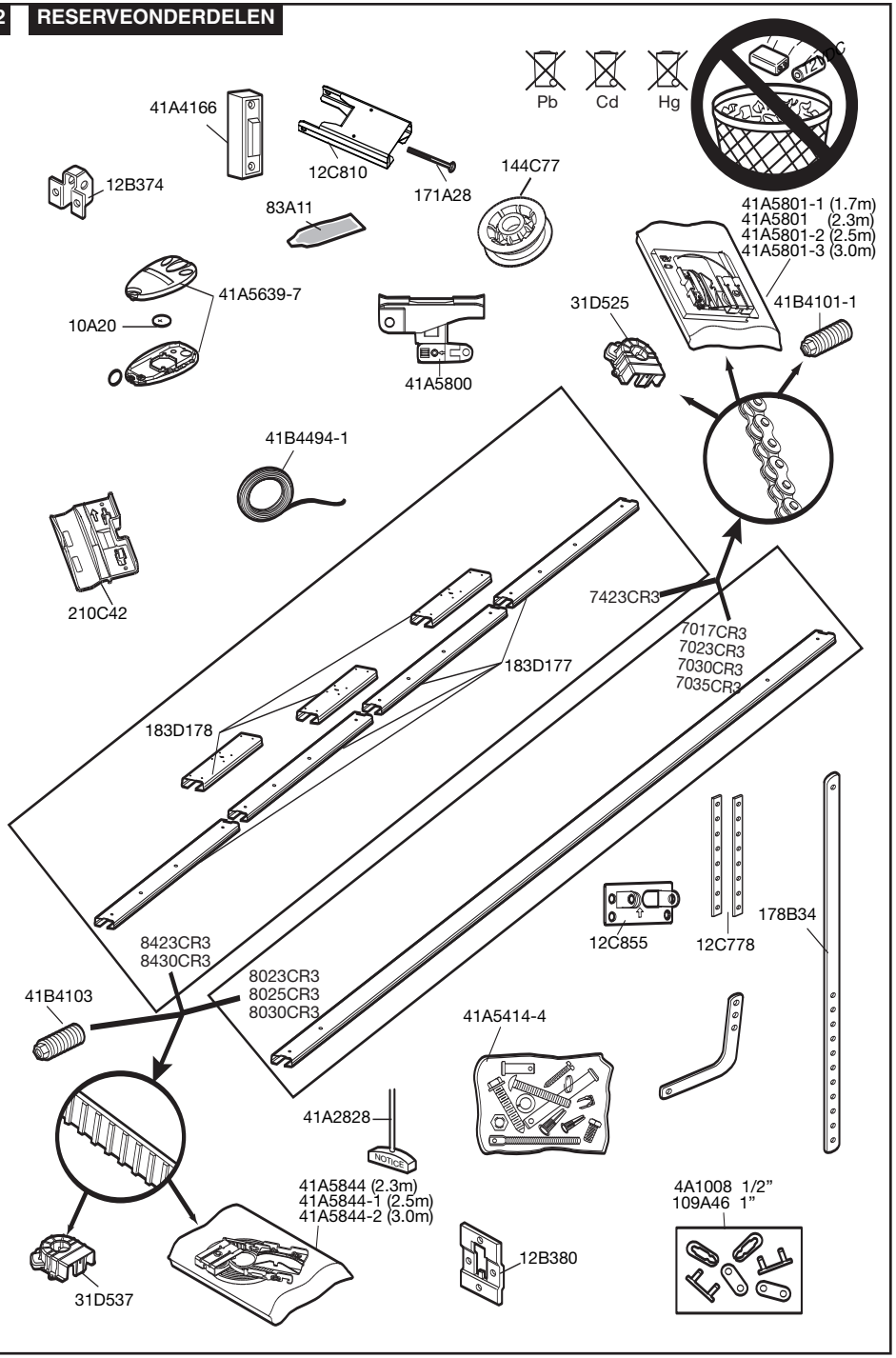

33 RESERVEONDERDELEN

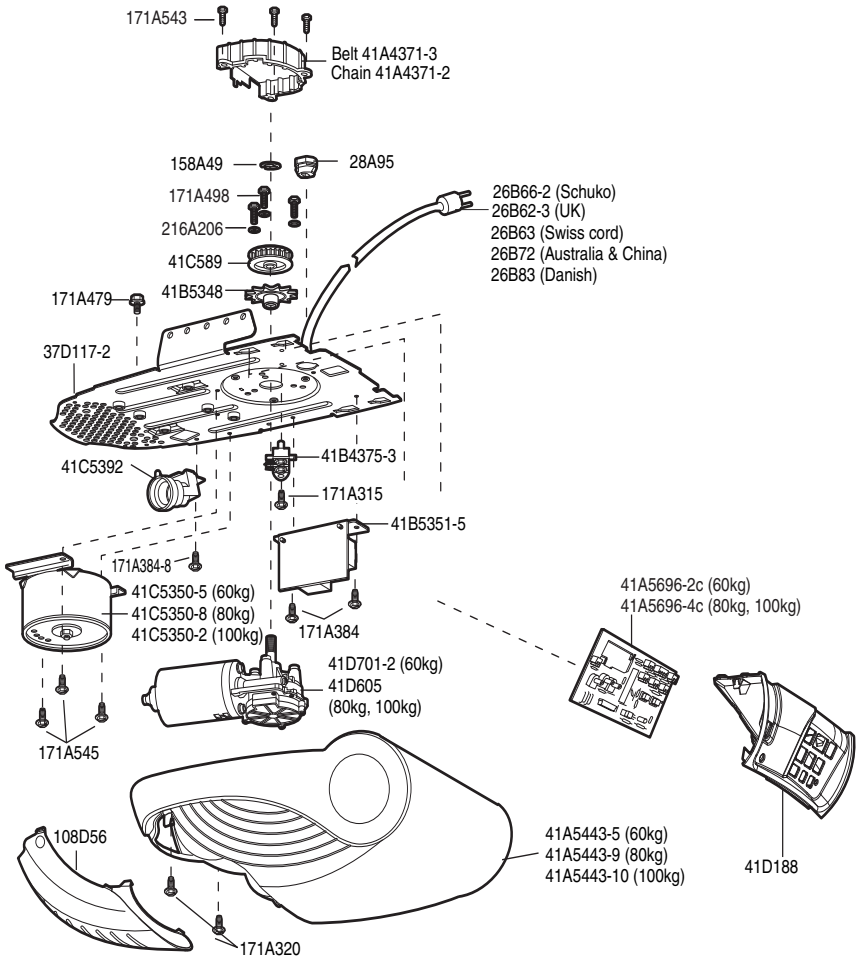

HET ONDERHOUD VAN DE OPENER

Als de opener goed geïnstalleerd is, zal hij uitstekend werken met een minimum aan onderhoud. De opener hoeft niet extra gesmeerd te worden.

Het afstellen van de kracht en de eindstanden: Deze moeten tijdens de installatie van de opener goed afgesteld en gecontroleerd worden. *Weersomstandigheden kunnen lichte veranderingen in de werking van de deur teweegbrengen waardoor bijstelling nodig is, vooral in het eerste jaar dat de opener in gebruik is.*

Zie de instructies voor de afstelling van de kracht en de eindstanden op pagina 12. Volg deze instructies zorgvuldig op en **herhaal de veiligheidstest na elke bijstelling.**

Afstandsbediening: De draagbare afstandsbediening kan met de bijgeleverde klem aan de zonneklep bevestigd worden. Extra afstandsbedieningen kunnen te allen tijde aangeschaft worden voor de andere auto's die de garage gebruiken. Zie het gedeelte Accessoires. De ontvanger moet geprogrammeerd worden om met elke nieuwe afstandbediening te werken. Nieuwe afstandsbedieningen moeten in de opener worden geprogrammeerd.

Batterij van de afstandsbediening: De lithiumbatterijen horen tot 5 jaar lang energie te produceren. Wanneer het zendbereik kleiner wordt, dient u de batterij te vervangen.

Zo vervangt u de batterij: Om de batterijen te vervangen, gebruikt u de klepbeugel of het blad van een schroevendraaier om de kast zoals getoond. Leg in de batterijen met de pluspool naar boven. Om de deksel terug te zetten, klikt u deze aan beide kanten vast. Gooi de oude batterij niet met het huisvuil weg. Breng gebruikte batterijen naar een speciaal inzamelingspunt.

CONTROLE VAN DE DEUROPENER

Maandelijks onderhoud:

- *Herhaal de veiligheidstest.* Corrigeer zonodig de afstellingen.
- *Bedien de deur met de hand.* Als hij niet goed uitgebalanceerd is of klemt, laat er dan een garagedeurspecialist naar kijken.
- *Controleer of de deur volledig opent en sluit.* Corrigeer zonodig de afstellingen van de kracht en/of eindstanden.

Jaarlijks onderhoud:

- *Smeer de deurrollers, lagers en scharnieren.* De geleiderails van de deur niet invetten. De deur hoeft niet extra gesmeerd te worden.
- **SMEER DE TROLLEY EN DE RAIL IN.**

3 COMPONENTES INCLUÍDOS NO FORNECIMENTO

(1) Parafuso sextavado
(2) Cavilha de forquilha
(3) Parafuso de arreigada quadrada
(4) Parafusos para madeira
(5) Parafusos para chapa
(6) Cavilha de forquilha
(7) Corda
(8) Puxador
(9) Agrafos isolados
(10) Buchas
(11) Buchas para betão
(12) Anilha de aperto
(13) Porca sextavada
(14) Anilha de freio
(15) Parafuso sextavado
(16) Contraporca
(17) Parafuso auto-roscante métrico
(18) Parafuso sextavado
(19) Perno limitador

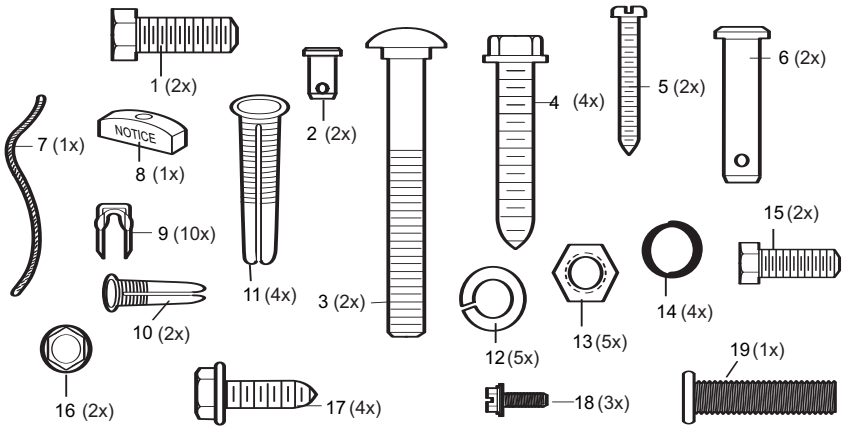

Antes de começar:

1. Observe a parede e o tecto por cima do portão da garagem. A consola de fixação das calhas tem de ser colocada, bem segura, nos elementos autoportantes.
2. O tecto da garagem está estucado, forrado, revestido, ou algo semelhante? Poderão ser necessárias buchas ou outras peças (não fornecidas junto) para a fixação.
3. Dependendo do tipo de construção do portão da garagem poderá ser necessário um braço de portão especial.
4. A garagem tem outra entrada para além do portão? Caso não tenha outra entrada para a garagem é recomendável recorrer a um dispositivo de desbloqueio de emergência externo, modelo 1702EML.

4 *O sistema depois de instalado*

Durante a montagem, a instalação e o ajuste, é útil observar várias a figura do sistema montado, para ver qual o aspecto com que deve ficar.

(1) Peça de fixação
(2) Fixação para a polia de inversão do cabo
(3) Carro deslizante
(4) Calha
(5) Corrente
(6) Fixação para o tecto
(7) Cabo de corrente
(8) Automatismo
(9) Cobertura da luz
(10) Corda e puxador para o desbloqueio manual
(11) Braço do portão em arco
(12) Braço do portão direito
(13) Fixação do portão e placa
(14) Fixação ao lintel
(15) Braço de desbloqueio do carro deslizante

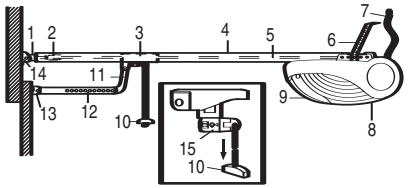

ÍNDICE	PÁGINA
INSTRUÇÕES DE SEGURANÇA	1
TIPOS DE PORTÃO	2
FERRAMENTAS NECESSÁRIAS	2
COMPONENTES INCLUÍDOS NO FORNECIMENTO	3
ANTES DE COMEÇAR	3
O SISTEMA DEPOIS DE INSTALADO	3
MONTAGEM	4-5
INSTALAÇÃO	5-6
LIGAR A CORRENTE ELÉCTRICA	7-8
PROGRAMAR O CÓDIGO	9-10
AJUSTE	11

ÍNDICE	PÁGINA
INSTALAÇÃO DO PROTECTOR SYSTEM™ (OPCIONAL)	12
CARACTERÍSTICAS ESPECIAIS	12
ACESSÓRIOS	12
PEÇAS SOBRESSALENTES	13-14
CONSERVAÇÃO DO AUTOMATISMO	15
MANUTENÇÃO DO AUTOMATISMO	15
TEM ALGUM PROBLEMA?	16-17
ACCIONAMENTO DO AUTOMATISMO	17
DADOS TÉCNICOS	18

1 TIPOS DE PORTÃO

A. Porta de 1 folha com apenas uma calha horizontal

B. Porta de 1 folha com calha vertical e horizontal – Necessário um braço de porta especial **(E, The Chamberlain Arm™)** e o sistema de protecção (29 (9)). Consulte o seu fornecedor.

C. Porta seccional com calha curva – Ver **20B** – ligação do braço. O sistema de protecção (29 (9) destina-se a portas com uma altura mais de 2,5 m.

D. Porta com painéis envidraçados – Necessário um braço de porta especial **(E, The Chamberlain Arm™)** e o sistema de protecção (29 (9)). Consulte o seu fornecedor.

E. The Chamberlain Arm™ para uso nos tipos de portão B e D.

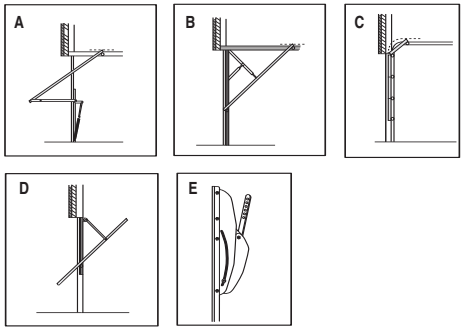

2 FERRAMENTAS NECESSÁRIAS

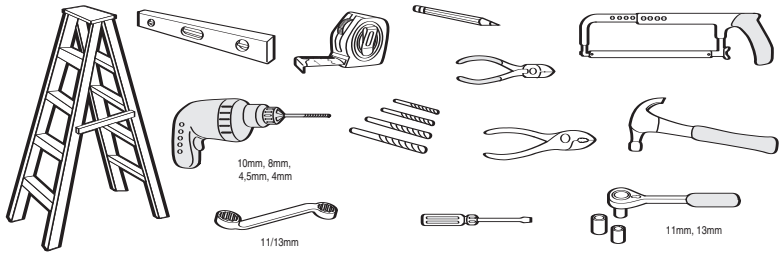

PROBLEMEN OPLOSSEN

1. Opener werkt niet, noch met de verlichte bedieningsknop, noch met de afstandsbediening:

- Staat er stroom op de opener? Sluit een lamp aan op het stopcontact. Als hij niet aangaat, controleer dan de zekeringskast of de stroomonderbreker. (Bij sommige stopcontacten wordt de stroomtoevoer door een muurschakelaar geregeld.)
- Heeft u alle deursloten buiten werking gesteld? Bekijk de waarschuwingen met betrekking tot de installatieaanwijzingen op pagina 1 opnieuw.
- Heeft er zich ijs of sneeuw onder de deur opgehoopt? Of misschien is de deur vastgevroren. Verwijder eventuele belemmeringen.
- De veer van de garagedeur kan gebroken zijn. Laat deze vervangen door een vakman.

2. Opener werkt op de afstandsbediening maar niet op de verlichte bedieningsknop:

- Is de bedieningsknop op de muur verlicht? Zo niet, maak de beldraad los van de contacten op de opener. Maak kortsluiting tussen de rode en witte contacten door beide contacten tegelijkertijd met een stukje draad aan te raken. Als de opener werkt, controleer dan of er een bedradingsfout is gemaakt bij de verlichte bedieningsknop of een kortsluiting bij de krammetjes.
- Is de bedrading goed aangesloten? Zie pagina 9.

3. Deur werkt op de verlichte bedieningsknop maar niet op de afstandsbediening:

- Probeer een nieuwe batterij.
- Wanneer u over twee of meer afstandsbedieningen beschikt en er werkt er slechts een, neem dan de stappen 22 en 24, Programmeer uw opener en afstandsbediening en Sleutelloze toegang programmeren opnieuw door.
- Knippert de deurbedieningsknop? De vergrendelingsstand van de opener is ingeschakeld. Wanneer u beschikt over een multifunctionele deurbediening, houdt u de vergrendelingsknop 2 seconden ingedrukt. De deurbedieningsknop stopt met knipperen.

4. Astandsbediening heeft maar een kort bereik:

- Is de batterij geïnstalleerd?
- Bewaar de afstandsbediening op een andere plaats in de auto.
- Het transmissiebereik is minder bij metalen garagedeuren, deuren met een metalen isolatielaag of bij metalen wanden.

5. De deur keert zonder aanwijsbare reden om en het lichtje op de opener knippert niet:

- Wordt de deur ergens door belemmerd? Trek aan de noodontkoppelingshandgreep. Bedien de deur met de hand. Als de deur klemt of slecht uitgebalanceerd is, haal er dan een garagedeurspecialist bij.
- Verwijder eventueel sneeuw of ijs van de garagevloer onder de deur.
- Herhaal dan Instellen van de grenswaarden en De kracht instellen, instellingsstappen 26 en 27.

Herhaal na het bijstellen de veiligheidstest.

6. De deur gaat zonder duidelijke reden omhoog en het lampje van de bedieningsknop van de deur knippert 5 seconden na het omhoog gaan:

Controleer het Beveiligingssysteem (als u deze accessoire geïnstalleerd heeft). Als het licht knippert, corrigeer dan de uitlijning.

7. De opener maakt een storend lawaai dat in de woning te horen is:

Als het geluid van de opener een probleem veroorzaakt doordat deze zich vlakbij de woning bevindt, kunt u een Trillingisolatieset 41A3263 installeren. Deze set is speciaal ontworpen om het "klankbord effect" te verhelpen en is eenvoudig te installeren.

8. De garagedeur gaat vanzelf open en dicht:

Controleer of de knop op de afstandsbediening niet in ingedrukte stand klem zit.

9. De deur stopt maar gaat niet helemaal dicht:

Herhaal De grenswaarden instellen, instellingsstap 26.

Herhaal de test van de veiligheidsomkeerfunctie na elke aanpassing van de deurarmlengte, de sluitkracht of de omlaag-grenswaarde.

10. De deur gaat open maar niet dicht:

- Controleer het Beveiligingssysteem (als u deze accessoire geïnstalleerd heeft). Als het licht knippert, moet de uitlijning gecorrigeerd worden.
- Wanneer de openerlamp niet knippert en het is een nieuwe installatie, herhaal dan de stappen 26 en 27 (De grenswaarden instellen en De kracht instellen).

Herhaal na het bijstellen de veiligheidstest.

11. Het licht van de opener gaat niet aan:

Vervang de lamp (maximaal 24V/21 Watt). Vervang doorgebrande lampen met lampen die geschikt zijn voor *ruw gebruik*.

12. De opener forceert:

Het kan zijn dat de deur uit balans is of dat de veren gebroken zijn. Sluit de deur en gebruik de noodontkoppelingshandgreep om de slede los te koppelen. Open en sluit de deur met de hand. Een goed uitgebalanceerde deur moet op elk willekeurig punt van de slag kunnen blijven staan, terwijl hij uitsluitend door zijn veren in evenwicht wordt gehouden. Is dit niet het geval, laat de deur dan bijstellen door een garagedeurspecialist.

13. De motor van de opener bromt even en doet dan niets meer:

- De veren van de garagedeur zijn gebroken. ZIE HIERBOVEN.
- Als het probleem zich de eerste keer dat u de opener in werking stelt voordoet, zit de deur op slot. Stel het deurslot buiten werking.

Herhaal na het bijstellen de veiligheidstest.

14. Opener werkt niet wegens stroomstoring:

- Trek de noodontkoppelingshandgreep omlaag en naar achteren om de slede los te koppelen. De deur kan nu met de hand geopend en gesloten worden. Als de stroom weer ingeschakeld is, trekt u de ontkoppelingshangreep recht omlaag. De volgende keer dat de opener in werking gesteld wordt, wordt de slede weer vastgekoppeld.
- Met het Ontkoppelingsslot kunt u de slede van buiten de garage loskoppelen in geval van stroomstoring.

15. De grenswaarden handmatig instellen

1. Houd de zwarte knop ingedrukt tot de gele indicatorlamp langzaam begint te knipperen en laat de knop dan los.
2. Houd de zwarte knop ingedrukt tot de deur de gewenste OMHOOG-stand (geopend) heeft bereikt. Stel de stand de deur in met behulp van de zwarte en oranje knop. Met de zwarte knop beweegt de deur OMHOOG (geopend), met de oranje knop beweegt de deur OMLAAG (gesloten).

Controleer of de deur hoog genoeg opent voor uw auto.

3. Druk op de afstandsbediening of op de deurbediening. Hiermee wordt de grenswaarde voor OMHOOG (geopend) ingesteld en begint het sluiten van de deur. **Druk onmiddellijk op de oranje of op de zwarte knop.** De deur stopt.

   Stel de gewenste OMLAAG-stand (gesloten) in met behulp van de zwarte en oranje knop. Controleer of de deur volledig gesloten is zonder een extreem hoge druk op de rail uit te oefenen (rail mag niet naar boven buigen en de ketting/riem mogen niet slap gaan hangen of onder rail komen te hangen). Druk op de afstandsbediening of op de deurbediening. Hiermee wordt de OMLAAG-grenswaarde (dicht) ingesteld en begint het openen van de deur.

OPMERKING: *Wanneer noch de zwarte, noch de oranje knop wordt ingedrukt voordat de deur de vloer bereikt, zal de garagedeuropener proberen de grenswaarde automatisch in te stellen door de deur vanaf de vloer om te keren en deze te stoppen volgens de ingestelde omhoog-grenswaarde. Wanneer de werklamp niet 10 keer knippert, zijn de grenswaarden ingesteld en hoeft dit niet handmatig te gebeuren; de OMLAAG-grenswaarde wordt ingesteld op de vloer.* ***Ongeacht of de grenswaarden automatisch of handmatig worden ingesteld, de kracht MOET worden opgeslagen om het instellen van de grenswaarden op de juiste wijze te kunnen voltooien. Zie het gedeelte 27, De kracht instellen.***

4. Open en sluit de deur twee tot drie keer met de afstandsbediening of de deurbediening.
   - Wanneer de deur niet in de gewenste OMHOOG-stand (geopend) stopt of omkeert voordat de deur stopt in de OMLAAG-stand (dicht), herhaalt u het handmatig instellen van de grenswaarden nog een keer.
   - Wanneer de deur stopt in zowel de gewenste OMHOOG-stand (geopend) en OMLAAG-stand (gesloten), *ga dan verder met Het veiligheidsomkeersysteem testen.*

DE BEDIENING VAN UW OPENER

Uw opener kan met elk van onderstaande apparaten bediend worden:

- **De verlichte bedieningsknop.** Houd de bedieningsknop ingedrukt totdat de deur in beweging komt.
- **De sleutelschakelaar buiten of het sleutelloos bedieningssysteem** (als u één van deze accessoires heeft geïnstalleerd).
- **De afstandsbediening.** Houd de knop ingedrukt totdat de deur in beweging komt.

Het met de hand openen van de deur:
De deur moet zo mogelijk helemaal gesloten zijn. Door slappe of gebroken veren zou de deur te snel kunnen sluiten, hetgeen materiële schade of ernstig lichamelijk letsel tot gevolg kan hebben.
De deur kan met de hand geopend worden door de ontkoppelings-handgreep omlaag en naar achteren (naar de opener) te trekken. Trek de handgreep recht naar beneden om de slede weer vast te koppelen. **Gebruik de noodontkoppelingshandgreep nooit om de deur open of dicht te trekken.**

Wanneer de opener ingeschakeld wordt door de afstandsbediening of de verlichte deurbedieningsknop:

1. Als de deur open is, gaat hij dicht. Als de deur gesloten is, gaat hij open.
2. Wanneer de deur sluit, zal de deur stoppen.
3. Een opengaande deur stopt (om een doorgang open te laten voor huisdieren of om frisse lucht binnen te laten).
4. Wanneer de deur gestopt is in een gedeeltelijk geopende of gesloten stand, zal de richting ervan omgekeerd worden.
5. Wanneer er zich een obstakel in de baan van de deur bevindt, zal de deur omkeren.
6. Wanneer er zich een obstakel in de baan van de deur bevindt tijdens het openen, zal de deur omkeren en stoppen.
7. Het optionele Beveiligingssysteem werkt met een onzichtbare lichtstraal, die als hij door een obstakel onderbroken wordt, maakt dat een sluitende deur weer opengaat en verhindert dat een opengaande deur sluit. Dit apparaat wordt TEN ZEERSTE AANBEVOLEN voor huiseigenaren met kleine kinderen.

Laat de opener als deze 5 keer achter elkaar gewerkt heeft 15 minuuten afkoelen.

Het licht van de opener gaat aan: 1. als de stroom naar de opener ingeschakeld wordt; 2. als de stroom onderbroken wordt; 3. als de opener in werking gesteld wordt.
Na 2-1/2 minuut gaat het licht automatisch uit. De sterkte van de lamp mag maximaal 24V/21W bedragen.

GARANTIEVOORWAARDEN DEUROPENER

Ten aanzien van de oorspronkelijke koper garandeert Chamberlain GmbH dit produkt gedurende een periode van 24 maanden (2 jaar) vanaf de datum van aankoop tegen materiaal- en/of fabricagefouten. De motor wordt voor een periode van: LM1000A, 60 volledige maanden (5 jaar); LM800A, 48 volledige maanden (4 jaar); LM600A, 36 volledige maanden (3 jaar) na datum van aankoop gegarandeert vrij te zijn van materiaal- en/of constructiefouten. De oorspronkelijke koper is verplicht het produkt op het moment van in ontvangstname op zichtbare defecten te onderzoeken.

Voorwaarden: Deze garantie is voor de koper het enig mogelijke verhaal voor een actie in rechte wegens eventuele schade met betrekking tot of voortvloeiende uit een defect onderdeel en/of produkt. De garantie is strikt beperkt tot reparatie of vervanging van de als defect erkende onderdelen van dit produkt.

Deze garantie is niet van toepassing: op schade die niet veroorzaakt is door een defect maar door onredelijk gebruik (hieronder vallen: gebruik dat niet volledig overeenstemt met Chamberlain's installatie-, bedienings- en onderhoudsinstructies; het niet uitvoeren van de nodige onderhoudswerkzaamheden en bijstellingen, evenals aan de produkten aangebrachte aanpassingen of veranderingen); op arbeidsloon voor het demonteren of opnieuw installeren van een gerepareerd of vervangen apparaat of andere batterijen.

Een produkt waarvan tijdens de garantieperiode wordt vastgesteld dat het materiaal- en/of fabricagefouten vertoont, wordt (naar keuze van Chamberlain) gerepareerd of vervangen, zonder kosten voor de eigenaar voor reparatie en/of vervanging van onderdelen en/of het apparaat. Defecte onderdelen worden (naar keuze van Chamberlain) gerepareerd of vervangen door nieuwe of in de fabriek vernieuwde onderdelen.

Als het produkt tijdens de garantieperiode defect lijkt te zijn, neem dan contact op met de zaak waar u het apparaat oorspronkelijk gekocht heeft.

Deze garantie is niet van invloed op de wettelijke rechten van de koper onder de van toepassing zijnde, geldende nationale wetgeving, evenmin als op de uit het contract van koop en verkoop voortvloeiende rechten van de koper ten opzichte van de wederverkoper. Bij ontbreken van toepasselijke nationale of Europese wetgeving, vormen deze garantievoorwaarden het enige en uitsluitende rechtsmiddel; noch Chamberlain, noch haar filialen of distributeurs zijn aansprakelijk voor enige secundaire of indirect volgende schade betreffende uitdrukkelijke of geïmpliceerde garanties met betrekking tot dit produkt

Geen enkele vertegenwoordiger of andere persoon is gemachtigd om de aansprakelijkheid van Chamberlain in verband met de verkoop van dit produkt te wijzigen of uit te breiden.

TECHNISCHE GEGEVENS

Ingangsspanning	230-240 VAC, 50Hz
Max. trekkracht	600N (LM600A), 800N (LM800A), 1000N (LM1000A)
Normaal koppel	6Nm (LM600A), 8Nm (LM800A), 10Nm (LM1000A)
Watt	130W (LM600A), 165W (LM800A), 190W (LM1000A)
Standby-voeding	5,5W (LM600A), 6,0W (LM800A), 6,5W (LM1000A)
Motor	
Type	Gelijkstroomtandwielmotor met permanente smering.
Aandrijfmechanisme	
Aandrijving	Ketting/riem met tweedelige trolley op een stalen rail.
Slaglengte	Afstelbaar tot 2,3m
Loopsnelheid	127-178mm per seconde
Lamp	gaat aan als de deur in beweging komt, gaat uit 2-1/2 min. na stilstand.
Koppeling aan deur	Verstelbare deurarm. Loskoppeling slede d.m.v. trekkoord.
Veiligheidsvoorzieningen	
Personen	Toetsdruk en automatische stop bij omlaagbeweging. Toetsdruk en automatische stop bij omkeerfunctie.
Elektronisch	Automatische krachtinstelling
Elektrisch	Transformator met overbelastings-beveiliging en laagspannings-bedrading met drukknop.
Begrenzingsinrichting	Optische RPM/Passpoint-detector.
Afstelling eindstanden	Elektronisch, semi-automatisch en volautomatisch.
Startcircuit	Laagspanningscircuit met drukknop.
Afmetingen	
Totale lengte	3,2m
Benodigde bovenruimte	30mm
Hangend gewicht	14,5 kg
Ontvanger	
Geheugenregisters	16 (LM600A), 32 (LM800A) & 64 (LM1000A)
Bedieningsfrequentie	433,92MHz

N.B: *.Chamberlain adviseert met nadruk dat het beveiligingssysteem op alle garagedeuropeners moet worden geïnstalleerd.*

Verklaring van overeenstemming

De ondergetekende verklaart hierbij dat de gespecificeerde apparatuur en alle accessoires voldoen aan de vermelde richtlijnen en normen.
Model: LM600A, LM800A, LM1000A

✓ 89/336/EEC
✓ 73/23/EEC
✓ 1999/5/EC

EN55014-1 (2000), EN55014-2 (1997), EN61000-3-2 (2000), EN61000-3-3 (1995), EN 301 489-3 (V1.3.1), EN 300 220-3 (V1.1.1), EN60335-1 (1994), en EN60335-2-95 (2000)

Inbouwverklaring

Een elektrische garagedeuropener, in combinatie met een garagedeur, moet worden geïnstalleerd en onderhouden overeenkomstig alle instructies van de fabrikant, om aan de bepalingen van de EN12453, EN13241-1 en Machinerichtlijn 89/392/EEG te voldoen.

B. P. Kelkhoff
Manager, Regulatory Affairs
Chamberlain GmbH
D-66793 Saarwellingen
May, 2005

POR FAVOR LEIA PRIMEIRO AS SEGUINTES INSTRUÇÕES DE SEGURANÇA!

A inobservância das seguintes instruções de segurança pode causar graves danos pessoais e materiais.

- **Leia atentamente estas instruções.**
- **O automatismo do portão foi, evidentemente, concebido e verificado para um manuseio seguro; que só pode ser garantido, se, durante a instalação e operação, forem cumpridas as indicações deste manual.**

Estes símbolos com o significado "AVISO" encontram-se antes de indicações destinadas a evitar danos pessoais ou materiais. Leia atentamente estas indicações.

AVISO: Se a sua garagem não possuir uma entrada lateral, tem de ser instalado o dispositivo de desbloqueio de emergência externo, modelo 1702EML. Este possibilita a operação manual do portão da garagem, pelo lado de fora, em caso de falha de corrente.

O portão tem de estar equilibrado. Os portões imóveis ou fixos não podem ser movimentados com o automatismo do portão, tendo de ser reparados. Portões de garagem, molas dos portões, cabos, anilhas, suportes e calhas estão sujeitos a um esforço extremo, o que pode originar ferimentos graves. ***Não tente aliviar, movimentar ou equilibrar o portão;*** chame o serviço de assistência técnica.

Durante a instalação ou manutenção de um automatismo de portão ***não se devem usar jóias, relógios ou roupa larga.***

Antes da instalação do automatismo do portão, ***devem ser desmontadas todas as cordas e correntes ligadas ao portão,*** para evitar ferimentos graves devido a enrolamentos acidentais.

Durante a instalação e a ligação eléctrica devem ser respeitadas as normas em termos de montagem e ligação eléctrica. ***Os cabos da corrente só podem ser conectados a uma rede devidamente ligada à terra.***

Para evitar danos, especialmente em portões muito leves (p. ex. portões em fibra de vidro, alumínio ou aço) deve ser montado um reforço adequado. (cf. página 7). Para este efeito dirija-se ao fabricante do portão.

A função de inversão de segurança automática tem de ser testada. O portão da garagem ***TEM*** de voltar para trás ao tocar num obstáculo de 40 mm de altura, que se encontre no chão. Um ajuste inadequado do automatismo do portão pode causar ferimentos graves devido ao fechamento do portão. ***Repetir mensalmente o teste e, se necessário, efectuar as alterações necessárias.***

Este equipamento não pode ser montado em locais húmidos ou molhados.

Durante o funcionamento, o portão não pode, sob qualquer circunstância, impedir caminhos de passagem.

Quando a força, que actua sobre o rebordo do portão a fechar, for superior a 400N (40 kg), tem de ser instalada a barreira fotoeléctrica The Protector System™. Em caso de sobrecarga, a função de inversão de segurança automática pode ficar condicionada ou então podem ocorrer danos no portão da garagem.

Para bem da segurança, coloque a placa de aviso de forma permanente ao lado da botoneira.

Antes da montagem do automatismo devem ser desbloqueados e retirados todos os fechos ***para evitar danos no portão da garagem.***

Monte a botoneira iluminada (ou outros botões adicionais) a uma altura mínima de 1,5m e fora do alcance de crianças, num local que seja visível a partir do portão da garagem. ***Não permita a utilização dos botões de pressão ou dos telecomandos por rádio por parte de crianças,*** uma vez que, a utilização inadequada do automatismo do portão da garagem, pode causar ferimentos graves se o portão se fechar repentinamente.

Accione o automatismo do portão da garagem somente se conseguir ver todo o portão, se não houver obstáculos no percurso do portão e se o automatismo estiver bem ajustado. Ninguém pode entrar ou sair da garagem enquanto o portão da garagem estiver a abrir ou a fechar. Não deve haver crianças a brincar na proximidade do portão da garagem durante a activação do automatismo.

O dispositivo de desbloqueio de emergência só pode ser utilizado para colocar o carro deslizante fora de serviço e, se possível, somente quando o portão estiver fechado. ***O puxador vermelho não pode ser usado para abrir ou fechar o portão.***

Antes de efectuar reparações de qualquer natureza ou remover coberturas, tem de desligar a corrente eléctrica do automatismo do portão da garagem.

Este produto está equipado com um cabo de corrente especial. Em caso de danos, o cabo deve ser substituído por um do mesmo tipo. Este cabo de corrente está disponível no seu agente autorizado, que, com certeza, também lhe fará a ligação.

©2006, Chamberlain GmbH